spinlock

BE ADVENTURE-PROOF

2021

CONTROL

PROTECT

SENSE

WELCOME TO THE TRADE GUIDE 2021

Nach einem herausfordernden Jahr für den Segelsport, freut sich Spinlock über das kontinuierliche Wachstum und Weiterentwicklung in den Kategorien CONTROL, PROTECT und SENSE

Wir haben in diesem Jahr unser bisher stärksten Produktangebot mit den neuen Rettungswesten Deckvest VITO, 6D und ALTO, teils ausgestattet mit den neuesten Spinlock Technologien wie dem Harness Release System (HRS) sowie der Lume-On Leuchten. Der XTX Softgrip Stopper unterstreicht Spinlocks führende Rolle in der Entwicklung von Seilstoppern. Der neue XTX Powerstopper mit innovativen Softgrip Geflecht-Anker bietet optimalen und mantelschonenden Halt bei mittleren Leinen-Lasten

Der Trade Guide 2021 enthält neue Details zu unseren Marketingunterlagen wie POS Materialien, Einzelhandelsdisplays, Online Marketing, Schulungen und weitere Unterlagen. Für eine optimale Waren- und Markenpräsentation entdecken Sie die unterschiedlichen Möglichkeiten auf den nachfolgenden Seiten

CONTROL ROPE HOLDING & DECK SYSTEMS - INSPIRING CONFIDENCE

PROTECT LIFEJACKETS & PERSONAL EQUIPMENT - NO LIMITS

SENSE LOAD MEASUREMENT & SAIL DATA - ENHANCING PERFORMANCE

CONTROL

7 Control Comparison Chart
8 PXR Powerklemme
10 XAS Powerstopper
12 XTS Powerstopper
13 XCS Powerstopper
15 XTR Powerstopper
17 ZR Abklemmer
18 XX Series - XXA , XXB & XXC Powerstopper
20 ZS Alloy Powerjammer
21 ZS Carbon Powerjammer
22 ZS-RLB Fernauslöser
ZS Open Powerabklemmer
23 PD Carbon Padeyes
25 TSR Anpassbare Fallumlenker
26 TSR Fallumlenker
27 TSR Low Fallumlenker
28 TWR Scheiben Serie
TWF Winchfeeder
29 T25 Fallumlenker
BE10 Leinenführung
30 T38, T50 & TC50 Fallumlenker
31 RP25 Leinenbeschichtung
33 EAC Carbon Pinnenausleger
34 EA & EJ Pinnenausleger
36 EJB Pinnenausleger
37 WL Reffleinen-Führungen
BE Bullseye
38 BRS Spinnaker Klemmblock
SUA Ministopper
39 RF Segeleinfädler
ATCU Motorsteuerung

CONTROL SUPPORT

40 CONTROL:Zubehör & Ersatzteile
42 Gewichte & Schrauben
45 Abmessungen

PROTECT

52 Rettungswesten Vergleichstabelle
58 Deckvest VITO
54 Harness Schnellauslöse-System
55 Deckvest 6D
60 Deckvest LITE
63 Deckvest LITE+
64 Deckvest LITE USCG
66 Deckvest CENTO
69 WING & FOIL
71 ALTO Hüftgürtel
72 AERO-PRO
75 DURO SOLAS
77 DURO+
81 DURO
82 Lume-On™
Pylon™
83 AIS MOB1
84 Performance Sicherheitsleinen
85 Performance Knieschützer
86 Packs
Deck Pack
87 Deck Pro
88 Mast Pro

PROTECT SUPPORT

90 PROTECT: Zubehör & Ersatzteile
92 Auslöseautomaten für Rettungswesten
93 PROTECT Größentabelle & Gewichte

SENSE

96 SENSE Load Cells
98 Rig-Sense
100 Sail-Sense
102 SENSE Apps (Apple iOS & Android)

SENSE SUPPORT

102 SENSE: See online resources
www.spinlock.co.uk/sense

MARKETING

106 Marketingunterlagen
PROTECT Graphiken & Poster
107 PROTECT Retail Displays
108 CONTROL & PROTECT und Regale
110 Media Portal

Spinlock Limited quality management system is accredited to: EN ISO9001:2015

Product Photography: Richard Boll
www.richardbollphotography.com

FRAC
J2 J2
PORT MH
BOARD UP
MAIN

CONTROL

ENHANCING PERFORMANCE

BOARD DOWN
ROCK BACK

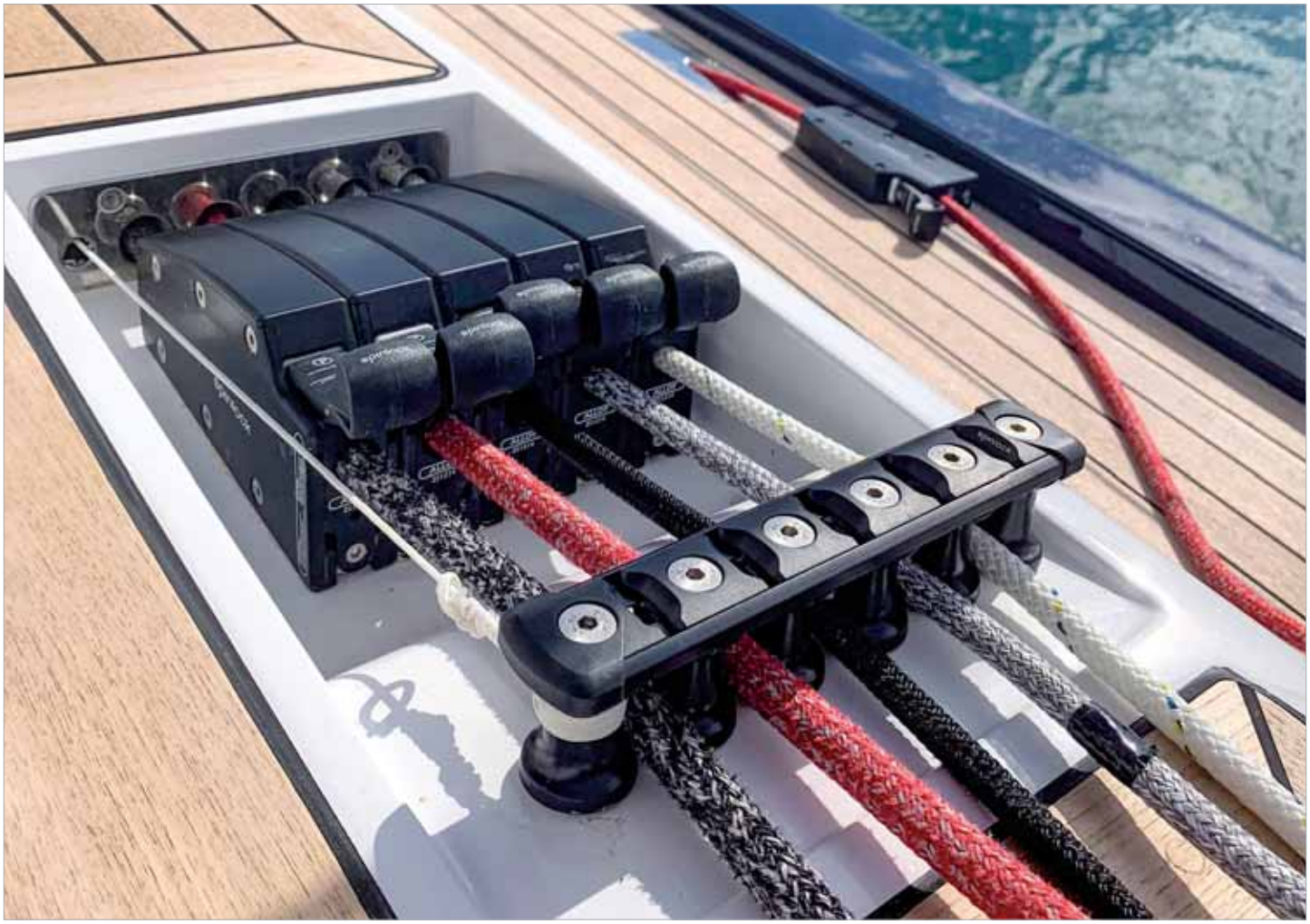

ROPE HOLDING COMPARISON CHART

Black · Dark Grey · White, Black, Stainless Steel & Silver · Black & Silver · White & Unpainted
White, Black, Amber, Blue & Yellow · White, Black, Silver, Amber, Blue & Yellow

	PRODUCT	MODEL	LINE DIA	SWL AT MAX LINE DIAMETER	MULTIPLES AVAILABLE	COLOUR	CERAMIC COATED PARTS	SIDE-MOUNT VERSION	LOCK OPEN VERSION	REMOTE OP	WEIGHT (STANDARD MODEL EXC FASTENERS)	FASTENERS	FASTENER HEAD TYPE	SUPPLIED
CLEATS	PXR	PXR0206	2-6mm (3/32-1/4")	140kg (308lbs)	-	●	-	-	-	-	43g (1.5oz)	2 x M4 (5/32")	CSK Head	-
		PXR0810	8-10mm (5/16-3/8")	200kg (440lbs)	-	●	-	-	-	-	84g (2.9oz)	2 x M5 (3/16")	CSK Head	-
		PXR0206/SW	2-6mm (3/32-1/4")	140kg (308lbs)	-	●	-	-	-	-	77g (2.7oz)	3 x M5 (3/16")	CSK Head	-
		PXR0810/SW	8-10mm (5/16-3/8")	200kg (440lbs)	-	●	-	-	-	-	124g (4.3oz)	3 x M5 (3/16")	CSK Head	-
		PXR0206/VP	2-6mm (3/32-1/4")	140kg (308lbs)	-	●	-	-	-	-	97g (3.4oz)	Bracket mount	Pan Head or Rivet	-
		PXR0206/T	2-6mm (3/32-1/4")	140kg (308lbs)	-	●	-	-	-	-	53g (1.9oz)	2 x M4 (5/32")	CSK Head	-
		PXR0810/T	8-10mm (5/16-3/8")	200kg (440lbs)	-	●	-	-	-	-	101g (3.5oz)	2 x M5 (3/16")	CSK Head	-
CLUTCHES	XAS	XAS0408/1	4-8mm (5/32-5/16")	450kg (990lbs)	✓	●	-	✓	-	-	270g (9.5oz)	2 x M6 (1/4")	CSK Head	-
		XAS0408/2	4-8mm (5/32-5/16")	450kg (990lbs)	✓	●	-	✓	-	-	500g (17.5oz)	4 x M6 (1/4")	CSK Head	-
		XAS0408/3	4-8mm (5/32-5/16")	450kg (990lbs)	✓	●	-	✓	-	-	680g (23.8oz)	6 x M6 (1/4")	CSK Head	-
		XAS0612/1	6-12mm (5/32-1/2")	575kg (1270lbs)	✓	●	-	✓	-	-	270g (9.5oz)	2 x M6 (1/4")	CSK Head	-
		XAS0612/2	6-12mm (5/32-1/2")	575kg (1270lbs)	✓	●	-	✓	-	-	500g (17.5oz)	4 x M6 (1/4")	CSK Head	-
		XAS0612/3	6-12mm (5/32-1/2")	575kg (1270lbs)	✓	●	-	✓	-	-	680g (23.8oz)	6 x M6 (1/4")	CSK Head	-
	XTS	XTS0610/1	6-10mm (1/4-3/8")	700kg (1543lbs)	✓	●	✓	✓	✓	-	545g (19.1oz)	2 x M8 (5/16")	CSK Head	-
		XTS0610/2	6-10mm (1/4-3/8")	700kg (1543lbs)	✓	●	✓	✓	✓	-	1030g (36.33 oz)	4 x M8 (5/16")	CSK Head	-
		XTS0610/3	6-10mm (1/4-3/8")	700kg (1543lbs)	✓	●	✓	✓	✓	-	1500g 952.90oz)	6x M8 (5/16")	CSK Head	-
		XTS0814/1	8-14mm (5/16-9/16")	1000kg (2200lbs)	✓	●	✓	✓	✓	-	545g (19.1oz)	2 x M8 (5/16")	CSK Head	-
		XTS0814/2	8-14mm (5/16-9/16")	1000kg (2200lbs)	✓	●	✓	✓	✓	-	1030g (36.33 oz)	4 x M8 (5/16")	CSK Head	-
		XTS0814/3	8-14mm (5/16-9/16")	1000kg (2200lbs)	✓	●	✓	✓	✓	-	1500g 952.90oz)	6 x M8 (5/16")	CSK Head	-
	XCS	XCS0610/1	6-10mm (1/4-3/8")	700kg (1543lbs)	✓	○●●●	✓	✓	✓	-	630g (22.1oz)	2 x M8 (5/16")	CSK Head	-
		XCS0610/2	6-10mm (1/4-3/8")	700kg (1543lbs)	✓	○●●●	✓	✓	✓	-	630g (22.1oz)	4 x M8 (5/16")	CSK Head	-
		XCS0610/3	6-10mm (1/4-3/8")	700kg (1543lbs)	✓	○●●●	✓	✓	✓	-	630g (22.1oz)	6 x M8 (5/16")	CSK Head	-
		XCS0814/1	8-14mm (5/16-9/16")	1200kg (2640lbs)	✓	○●●●	✓	✓	✓	-	630g (22.1oz)	2 x M8 (5/16")	CSK Head	-
		XCS0814/2	8-14mm (5/16-9/16")	1200kg (2640lbs)	✓	○●●●	✓	✓	✓	-	630g (22.1oz)	4 x M8 (5/16")	CSK Head	-
		XCS0814/3	8-14mm (5/16-9/16")	1200kg (2640lbs)	✓	○●●●	✓	✓	✓	-	630g (22.1oz)	6 x M8 (5/16")	CSK Head	-
JAMMERS	XTR	XTR0812	8-12mm (5/6-1/2")	1000kg (2200lbs)	-	○●●●●●	-	✓	-	-	340g (12.0oz)	2 x M8 (5/16")	Hex Head	-
		XTR0812/H	8-12mm (5/6-1/2")	1000kg (2200lbs)	-	○●●●●●	-	✓	-	-	456g (16.1oz)	3 x M6 (1/4")	Button Head STUD	-
	XTX	XTX08	8mm	800kg (1764lbs)	-	○●●●●	-	✓	-	✓	360g (12.07oz)	2 x M8 (5/16")	HEX or CSK	-
		XTX09	9mm	900kg (1984lbs)	-	○●●●●	-	✓	-	✓	360g (12.07oz)	2 x M8(5/16")	HEX or CSK	-
		XTX10	10mm	1000kg (2205lbs)	-	○●●●●	-	✓	-	✓	365g (12.85oz)	2 x M8(5/16")	HEX or CSK	-
		XTX11	11mm	1100kg (2425lbs)	-	○●●●●	-	✓	-	✓	365g (12.85oz)	2 x M8(5/16")	HEX or CSK	-
		XTX12	12mm	1200kg (2645lbs)	-	○●●●●	-	✓	-	✓	375g (13.22oz)	2 x M8(5/16")	HEX or CSK	-
	XXA	XX0812	8-12mm (5/16 -1/2")	1800kg (3970lbs)	-	●●	-	✓	✓	✓	1080g (38.1oz)	2 x M8 (5/16")	Hex Head	✓
	XXB	XXB0812	8-12mm (5/16 -1/2")	2350kg (5180lbs)	-	●●	✓	✓	✓	✓	1080g (38.1oz) 2	2 x M8 (5/16")	Hex Head	✓
	XXC	XXC0812	8-12mm (5/16 -1/2")	2350kg (5180lbs)	-	●●	✓	✓	✓	✓	900g (31.7oz)	2 x M8 Titanium	Hex Head	✓
	ZR	ZR1014	10-14mm (3/8-9/16")	1500kg (3300lbs)	-	●	-	-	-	-	505g (17.8oz)	2 x M8 (5/16")	Button Head STUD	✓
	ZS ALLOY	ZS0810	8-10mm (5/16-3/8")	1500kg (3310lbs)	-	●	✓	✓	-	✓	750g (26.3oz)	3 x M8	Stud	✓
		ZS1214	12-14mm (7/16-9/16")	2200kg (4850lbs)	-	●	✓	✓	-	✓	1390g (49.0oz)	4 x M8	Stud	✓
		ZS1618	16-18mm (5/8-11/16")	4000kg (8820lbs)	-	●	✓	✓	-	✓	2025g (70.9oz)	6 x M10	Stud	✓
	ZS CARBON	ZS1014C	10-14mm (3/8-9/16")	4000kg (8820lbs)	-	▨○	✓	✓	-	✓	1070g (37.7oz)	4 x M10	Stud	✓
		ZS1618C	16-18mm (5/8-11/16")	6000kg (13230lbs)	-	▨○	✓	✓	-	✓	1790g (63.1oz)	6 x M10	Stud	✓
		ZS1824C	18-24mm (11/16-15/16")	8000kg (17640lbs)	-	▨○	✓	✓	-	✓	2100g (73.5oz)	10 x M10	Stud	✓
		ZS2632C	26-32mm (1-11/4")	12000kg (26460lbs)	-	▨○	✓	✓	-	✓	5100g (179.9oz)	14 x M10	Stud	✓
	ZS OPEN	ZS0810/OPEN	8-10mm (5/16-3/8")	1200kg (2650lbs)	-	●	-	Custom	-	-	918g (32.4oz)	N/A	N/A	N/A
		ZS1014/OPEN	10-14mm (3/8-9/16")	1800kg (3970lbs)	-	●	-	Custom	-	-	1349g (47.6oz)	N/A	N/A	N/A
		ZS1418/OPEN	14-18mm (9/16-11/16")	3200kg (7040lbs)	-	●	-	Custom	-	-	2138g (75.4oz)	N/A	N/A	N/A
		ZS1824/OPEN	18-24mm (11/16-15/16")	5200kg (11440lbs)	-	●	-	Custom	-	-	4150g (145.3oz)	N/A	N/A	N/A
		ZS2632/OPEN	26-32mm (1-11/4")	7800kg (17160lbs)	-	●	-	Custom	-	-	6100g (213.5oz)	N/A	N/A	N/A

PXR POWERKLEMME KLEMME ZUM LEICHTESTEN FIEREN

PXR0206

PXR0206/T

PXR0206/SW

PXR0206/VP

Kompakte Klemme zum einfachen Klemmen und Lösen von Kontrolleinen und Grosschot Systemen

Leinen 2 - 6mm (3/32 - 1/4”)
Leinen 8 - 10mm (5/16 - 3/8”)

Lasten bis zu 200kg (440lbs)

PRODUKTINFORMATION

Schnelle und präzise Steuerung für manuell bediente Leinen

Hart eloxierte Metallbacken und Basis

Ideal für Hightech-Tauwerk

Für kleine Leinendurchmesser geeignet

Dreistufige Einstellung für kontrolliertes Fieren

Ideal für Einleinensysteme zum Setzen des Spis

Vermindert unbeabsichtigtes Durchrutschen

PERFORMANCE TABELLE

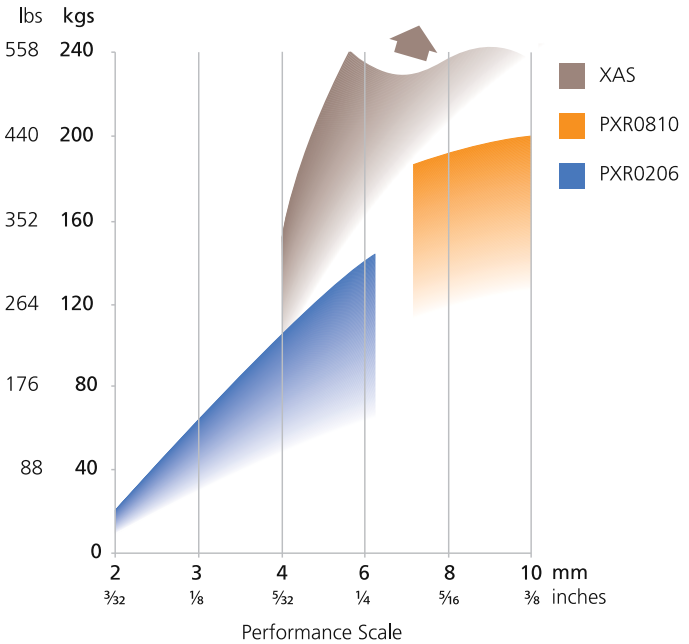

Modell	Ø Leinen	Max. SAL bei Leinen Ø	Bruchlast	Gewicht
PXR0206	2-6mm ($^{3}/_{32}$-$^{1}/_{4}$”)	140kg (308lbs)	280kg (616lbs)	43g (1.5oz)
PXR0206/SW	2-6mm ($^{3}/_{32}$-$^{1}/_{4}$”)	140kg (308lbs)	280kg (616lbs)	77g (2.7oz)
PXR0206/VP	2-6mm ($^{3}/_{32}$-$^{1}/_{4}$”)	140kg (308lbs)	280kg (616lbs)	97g (3.4oz)
PXR0206/T	2-6mm ($^{3}/_{32}$-$^{1}/_{4}$”)	140kg (308lbs)	280kg (616lbs)	53g (1.9oz)
PXR0810	8-10mm ($^{5}/_{16}$-$^{3}/_{8}$”)	200kg (440lbs)	400kg (880lbs)	84g (2.9oz)
PXR0810/SW	8-10mm ($^{5}/_{16}$-$^{3}/_{8}$”)	200kg (440lbs)	400kg (880lbs)	124g (4.3oz)
PXR0810/T	8-10mm ($^{5}/_{16}$-$^{3}/_{8}$”)	200kg (440lbs)	400kg (880lbs)	101g (3.5oz)

Einzelheiten zu technischen Abmessungen, Gewichte, Ersatzteile etc. ab Seite 40-49

PXR POWERKLEMME KLEMME ZUM LEICHTESTEN FIEREN

PXR0810

PXR0810/T

PXR0810/SW

PXR0810/BR-W

RETROFIT 'T'

Abgestimmte Bohrung enerlauben direktes Auswechseln herkömmlicher Klemmen mit PXR

PXR0206/T 27 mm (11/16”) Bohrungen – zum Ersatz aller Jollen Klemmen

PXR0810/T 38 mm (11/2”) Bohrungen - speziell für Grosschotbasen- Abklemmer und Traveller Systeme auf Jollen Kielbooten und Yachten, sowie für Ersatz von Klemmen für Niederholer-, Strecker- und Backstag-Systemen

DECK-WIRBEL 'SW'

PXR0206/SW Einklemmensteuerung von Fockschoten und Jollenniederholern

Bei Jollen Werften als Klemme zum Setzen des Spis beliebt

PXR0810/SW Drehklemmenbasis für Kontrolleinen auf größeren Booten

Gleiche Grundfläche wie herkömmliche Drehklemmen

MASTBESCHLAG 'VP'*

Zur seitlichen Führung von Leinen

Unter Grossbaum für Unterliekstrecker und Niederrholer

Am Mastfuss von Katamaranen für Strecker und Niederholer

Leicht zu demnotieren

Geeignet für Harken-Scheiben Ref: H415

* nur für PXR0206

MAST-HALTERUNG

Mast-Halterung für PXR0206 und PXR0810

Hart eloxiert, schwarz

Für die meisten Masten von Jollen und Kielbooten bis zu 24 Fuß geeignet.

PXR-BRACKET

XAS POWERSTOPPER LEICHTGÄNGIGER MEHRZWECKSTOPPER

XAS0612/1

XAS0612/2

XAS0612/3

XAS0612/HP

Perfekt für Rennyachten bis zu 27‘ und Fahrtenyachten bis zu 34‘

Leinen 4 - 12mm (5/32 - 1/2”)

Lasten bis zu 575kg (1270lbs)

PRODUKTINFORMATION

Ausgezeichnete All-Round Performance

Hochfester ergonomischer Griff mit leichtem seitlichen Zugang und weicher Griffigkei

Wahlweise Farbeinlage für Griffe bietet positive Identifikatio

Mit der ursprünglichen XA identische Grundfläche erleichtert das Aufrüsten

Modularer Aufbau für einfaches Nachrüsten und Wartung

Austauschbare Basis für optimalen Halt dünner Schoten

Müheloses Fieren

Leinenschonend

Verbesserte Leistung über das breiteste Leinensortiment

Austauschbar mit XA Stoppern

Hochleistungsfähige Version mit kleinem Ø für 4-8mm Leinen

Auch für liegende Montage

Leichte liegende Montage mit Bausatz XAS-SMNT

ROPE SIZE GUIDE

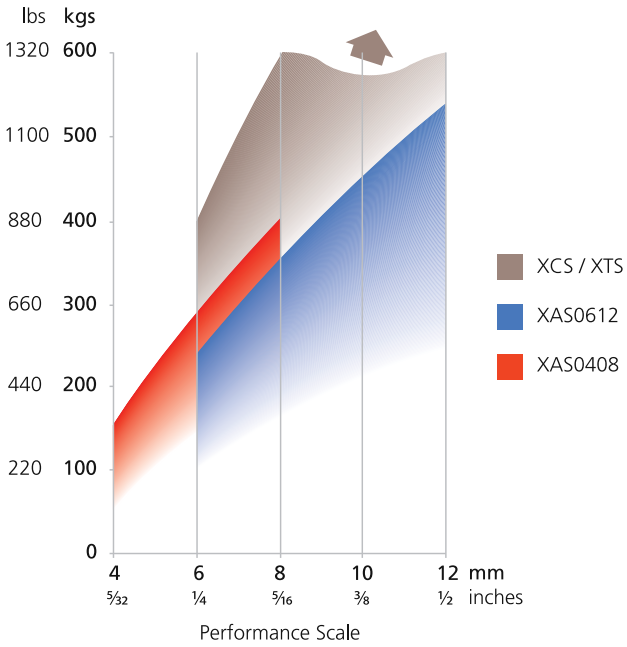

Model	Ø Leinen	Max. SAL bei Leinen Ø	Bausatz für Endlosleinen
XAS0612/1	6-12mm ($^1/_4$-$^1/_2$”)	575kg (1270lbs)	XAS0612/1M
XAS0612/2	6-12mm ($^1/_4$-$^1/_2$”)	575kg (1270lbs)	XAS0612/2M
XAS0612/3	6-12mm ($^1/_4$-$^1/_2$”)	575kg (1270lbs)	-

Stopper Für Sonderzwecke

Model	Ø Leinen	Max. SAL bei Leinen Ø
XAS0408/1	4-8mm ($^5/_{32}$-$^5/_{16}$”)	450kg (990lbs)
XAS0408/2	4-8mm ($^5/_{32}$-$^5/_{16}$”)	450kg (990lbs)
XAS0408/3	4-8mm ($^5/_{32}$-$^5/_{16}$”)	450kg (990lbs)

Einzelheiten zu technischen Abmessungen, Gewichte, Ersatzteile etc. ab Seite 40-49

XAS POWERSTOPPER LEICHTGÄNGIGER MEHRZWECKSTOPPER

XAS0408 LEINEN MIT KLEINEM DURCHMESSER

Bietet optimalste Stopp- und Haltekraft bei Leinen mit kleinem Durchmessern von 4-8mm (5/32-5/16”). Insbesondere für Sportboote und sonstige Hochleistungsanwendungen für kleine Boote empfohlen (Siehe auch nachstehende Tabelle für

Haltekraft/Leinendurchmesser)

(XAS0612 kann mit Basisstück XAS-BASE0408 für kleine Durchmesser aufgerüstet werden)

ENDLOSLEINEN XAS/M

Zur Vermeidung von Problemen beim Einlegen von endlosen Reffleinen werden diese Stopper im Satzbau mit Bullseye zur direkten Aufmontierung auf die Leine geliefert.

XAS0612/1M, XAS0612/2M, XAS0612/3M

XAS HINWEIS

Warum ist ein gutes Sortiment von Leinendurchmessern unabdinglich?

Leinen werden oft ausgetauscht bzw. ersetzt, oder es werden kleinere, stärkere Leinen eingesetzt. Eine Stopperbank sollte daher nie auf einen Durchmesser und einen Leinentyp festgelegt sein

Führung von Leinen nach achtern

Zur Komplettierung Ihrer XAS Stopperinstallation benutzen. Sie zur Leinenführung nach achtern die auf gezeigten T-38 Fall-Umlenker

LIEGENDE MONTAGE DES XAS

Liegende Montage, im Allgemeinen die beste Lösung für Masten, Seitendeck und Süll, wird nur von Spinlock angeboten. XAS0612/HS, XAS0612/HP

Zur Installation eines einfachen XAS auf der Backbord- bzw. Steuerbordseite verwenden Sie einfach den Bausatz XAS-SMNT.

XTS POWERSTOPPER MEHRZWECKSTOPPER FÜR MITTLERE BIS HOHE LEINENLASTEN

Der Standard Mehrzweckstopper auf den Serienyachten weltweit sowie eine gute Stopperwahl

Leinen 6 - 14mm (1/4 - 9/16”)

Lasten bis zu up to 1000kg (2200lbs)

XTS0814/1

XTS0814/HP

PRODUKTINFORMATION

Erhältlich als einfach-, doppel- und dreifach-Version

Griff aus extrudiertem Aluminium mit weichem Griffende

Sichere Griffbefestigung in offener wie auch in geschlossener Position

Optional Seitenplatten Version für liegende Montage

In zwei Ausführungen für unterschiedliche Leinenstärkenbereiche verfügbar

Erweitertes Sortiment zum Backenaufrüsten in Keramik Beschichtung

Gleiche Grundfläche wie beim ursprünglichen XT für problemloses Umrüsten

PERFORMANCE TABELLE

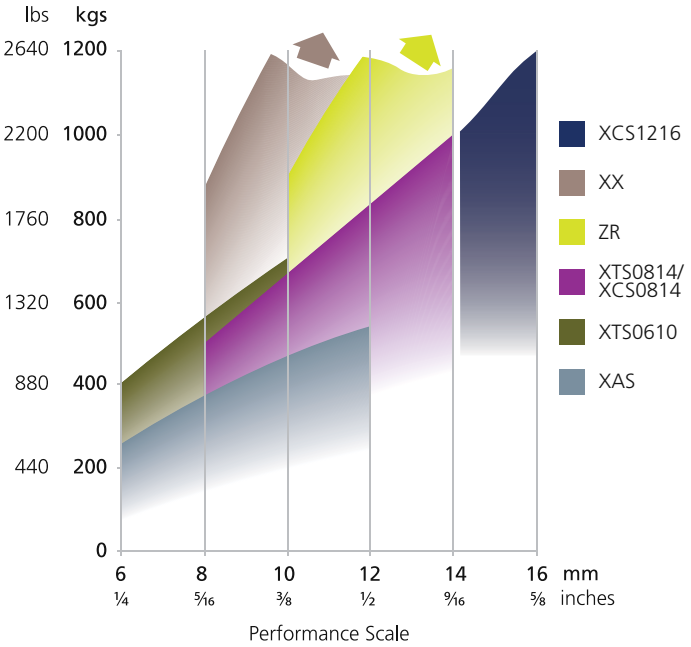

Performance Scale

XTS STOPPER FÜR SONDERZWECKE

Version mit Keramik Backen und Basen, zum Halten von modernen Performance Leinen

Version für Endlosleinen, zum Zusammenbauen auf der Endlos-Leine

Optimierte Version für kleine Leinendurchmesser XTS0610

Version zur liegenden Montage für Masten, Seitendecks und Süllrand

Modell	Ø Leinen	Max. SAL bei Leinen Ø
XTS0610/1	6-10mm ($^1/_4$-$^3/_8$”)	700kg (1543lbs)
XTS0610/2	6-10mm ($^1/_4$-$^3/_8$”)	700kg (1543lbs)
XTS0610/3	6-10mm ($^1/_4$-$^3/_8$”)	700kg (1543lbs)
XTS0610/HP	6-10mm ($^1/_4$-$^3/_8$”)	700kg (1543lbs)
XTS0610/HS	6-10mm ($^1/_4$-$^3/_8$”)	700kg (1543lbs)
XTS0814/1	8-14mm ($^5/_{16}$-$^9/_{16}$”)	1000kg (2200lbs)
XTS0814/2	8-14mm ($^5/_{16}$-$^9/_{16}$”)	1000kg (2200lbs)
XTS0814/3	8-14mm ($^5/_{16}$-$^9/_{16}$”)	1000kg (2200lbs)
XTS0814/HP	8-14mm ($^5/_{16}$-$^9/_{16}$”)	1000kg (2200lbs)
XTS0814/HS	8-14mm ($^5/_{16}$-$^9/_{16}$”)	1000kg (2200lbs)

Für Keramik Backen, “C” ergänzen am Ende der Produktnummer

Einzelheiten zu technischen Abmessungen, Gewichte, Ersatzteile etc. ab Seite 40-49

XCS POWERSTOPPER MEHRZWECKSTOPPER FÜR MITTLERE BIS HOHE LEINENLASTEN

XCS bietet eine Reihe von aussergewöhnlichen Oberflächen passend zu Ihrem Deck oder Mast

Leinen 6 - 14mm (1/4 - 9/16”)

Lasten bis zu 1200kg (2640lbs)

XCS0814/1S

XCS0814/2S

XCS0814/3S

XCS0814/HP

PRODUKTINFORMATION

XCS bietet Halten von vielen verschiedenen Leinendurchmessern

Aluminiumplatte für zuverlässigen Hi-Load-Einsatz

Zur Abstimmung mit Deck , Tauwerk oder andere Spinlock Beschläge

in weißer, schwarzer oder

silberner Ausführung verfügbar

Hochglanzpolierte Edelstahlversionen verfügbar

XCS SONDERAUSFÜHRUNGEN

Versionen mit Keramik Backen und Basen, zum Halten von modernen Performance Leinen

Versionen für grosse Leinendurchmesser XCS1216

Versionen optimiert für kleine Leinendurchmesser XCS0610

Versionen für Endlosleinen, zum Zusammenbauen auf Endlosleinen

Versionen zur liegenden Montage für Masten, Süllrand und Seitendecks

Lock-Open Backen Version, bei eingeschaltetem Lock läuft die Leine

frei in beiden Richtungen durch den Stopper bei geschlossenem Hebel

Edelstahlseitenplatten XCS/SS

Hochglanzpolierte Edelstahlversionen, verfügbar in einfach-.zweifach und dreifach-Ausführung. Auf klassischen Yachten zur Abstimmung mit Deck- Edelstahlbeschlägen eingesetzt

XCS0814/SS1, XCS0814/SS2, XCS0814/SS3

Modell	Ø Leinen	Max. SAL bei Leinen Ø
XCS0610/1	6-10mm ($^1/_4$-$^3/_8$”)	700kg (1543lbs)
XCS0610/2	6-10mm ($^1/_4$-$^3/_8$”)	700kg (1543lbs)
XCS0610/3	6-10mm ($^1/_4$-$^3/_8$”)	700kg (1543lbs)
XCS0814/1	8-14mm ($^5/_{16}$-$^9/_{16}$”)	1200kg (2640lbs)
XCS0814/2	8-14mm ($^5/_{16}$-$^9/_{16}$”)	1200kg (2640lbs)
XCS0814/3	8-14mm ($^5/_{16}$-$^9/_{16}$”)	1200kg (2640lbs)

Für Keramik Backen, “C” ergänzen am Ende der Produktnummer

- Weiß (W)
- Schwarz (B)
- Edelstahl (SS Stainless Steel)
- Silber (S)

spinlock

spinlock

XTX POWERSTOPPER NEUE SOFTGRIP STOPPERSERIE

Optimierte SOFTGRIP Geflecht Technologie

Leinen 8 - 12mm (5/16”-1/2”)

Lasten bis zu 1200kg (2645lbs)

Weights	
XTX08	360g
XTX09	360g
XTX10	365g
XTX11	365g
XTX12	375g

1) Ziehen Sie die Auslöseleine um die Leine freizugeben

2) Drucken Sie den Knopf um die Leinenklemmung des SOFTGRIP Geflechts zu aktivieren

Weiß (W)

Schwarz (B)

Blau (L)

Orange (A)

Gelb (Y)

PRODUKTINFORMATION

Sehr leichtes und kompaktes Design für mittlere Leinen-Lasten

Optimiertes SOFTGRIP Geflecht mit innovativem Geflecht-Anker

Schonend für Leinenmantel – verlängert den Lebenszyklus der Leinen

Aktivierung der Leinenklemmung über Fingerdruckschalter

Kontrollierte und gleichmäßiges Fieren

Das geschlossene Gehäuse des Stoppers schützt vor unbeabsichtigtes Fieren

Sehr kleine Montagefläche und niedriges Profil ohne zusätzlich erforderlichen Platz für die Griffdrehung

Einfache und vielfältige Montagemöglichkeiten mittels 2 Befestigungsschrauben

Fernauslöse Funktion möglich

Einfache Einrichtung ohne vorherige Leistungsoptimierung

An Deck Zugang für Reinigung oder Austausch des SOFTGRIP Geflecht-Ankers

Model	Farbe	Ø Leinen	Max. SAL bei Leinen Ø
XTX09/A	Orange	9mm (max 3/8”)	900kg (1980kg)
XTX09/B	Schwartz	9mm (max 3/8”)	900kg (1980kg)
XTX09/L	Blau	9mm (max 3/8”)	900kg(1980kg)
XTX09/W	Weiß	9mm (max 3/8”)	900kg (1980kg)
XTX09/Y	Gelb	9mm (max 3/8”)	900kg(1980kg)
XTX08/A	Orange	8mm (5/16”)	800kg (1764lbs)
XTX08/B	Schwarz	8mm (5/16”)	800kg (1764lbs)
XTX08/L	Blau	8mm (5/16”)	800kg (1764lbs)
XTX08/W	Weiß	8mm (5/16”)	800kg (1764lbs)
XTX08/Y	Gelb	8mm (5/16”)	800kg (1764lbs)
XTX10/A	Orange	10mm (3/8”)	1000kg (2205lbs)
XTX10/B	Schwarz	10mm (3/8”)	1000kg (2205lbs)
XTX10/L	Blau	10mm (3/8”)	1000kg (2205lbs)
XTX10/W	Weiß	10mm (3/8”)	1000kg (2205lbs)
XTX10/Y	Gelb	10mm (3/8”)	1000kg (2205lbs)
XTX11/A	Orange	11mm (7/16”)	1100kg (2425kg)
XTX11/B	Schwarz	11mm (7/16”)	1100kg (2425kg)
XTX11/L	Blau	11mm (7/16”)	1100kg (2425kg)
XTX11/W	Weiß	11mm (7/16”)	1100kg (2425kg)
XTX11/Y	Gelb	11mm (7/16”)	1100kg (2425kg)
XTX12/A	Orange	12mm (1/2”)	1200kg (2645lbs)
XTX12/B	Schwarz	12mm (1/2”)	1200kg (2645lbs)
XTX12/L	Blau	12mm (1/2”)	1200kg (2645lbs)
XTX12/W	Weiß	12mm (1/2”)	1200kg (2645lbs)
XTX12/Y	Gelb	12mm (1/2”)	1200kg (2645lbs)

Replacement braids

XTX-GRIP08	Ersatz SOFTGRIP Geflecht für 8mm Leine
XTX-GRIP09	Ersatz SOFTGRIP Geflecht für 9mm Leine
XTX-GRIP10	Ersatz SOFTGRIP Geflecht für 10mm Leine
XTX-GRIP11	Ersatz SOFTGRIP Geflecht für 11mm Leine
XTX-GRIP12	Ersatz SOFTGRIP Geflecht für 12mm Leine

XTR POWERSTOPPER MEHRZWECKSTOPPER FÜR MITTLERE BIS HOHE LEINENLASTEN

XTR0812/W

XTR0812/S

XTS0812/HS

ADDITIONAL COLOURS

Leichtgängige Doppelfunktion zusätzliche Haltekraft und Fier-Möglichkeit, an-Deck Wartung

Leinen 8 - 12mm (5/6 - 1/2")

Lasten bis zu 1000kg (2200lbs)

PRODUKTINFORMATION

Hervorragende Leistung bei mittleren Lasten

Mit 'Reaktivem Stoppen' ist die Haltekraft gleichmäßig und fest über alle Leinen-Stärken – Fieren ist sanft und progressiv

Bietet erheblich verbesserte Haltekraft an den neuesten dünnen Leinen-Typen

Ultra leichte Aluminium/ Composite Konstruktion

Der Griff bewegt sich frei in eine ergonomische Stellung, bereit zum Fieren

Das 'Reactor Cam' Modul kann leicht abgenommen werden, für Reinigung und Service an Bord

'Einhand' Einbau

Liegende Version erhältlich

- Weiß (W)
- Orange (A)
- Schwartz (B)
- Blau (L)
- Silber (S)
- Gelb (Y)

PERFORMANCE TABELLE

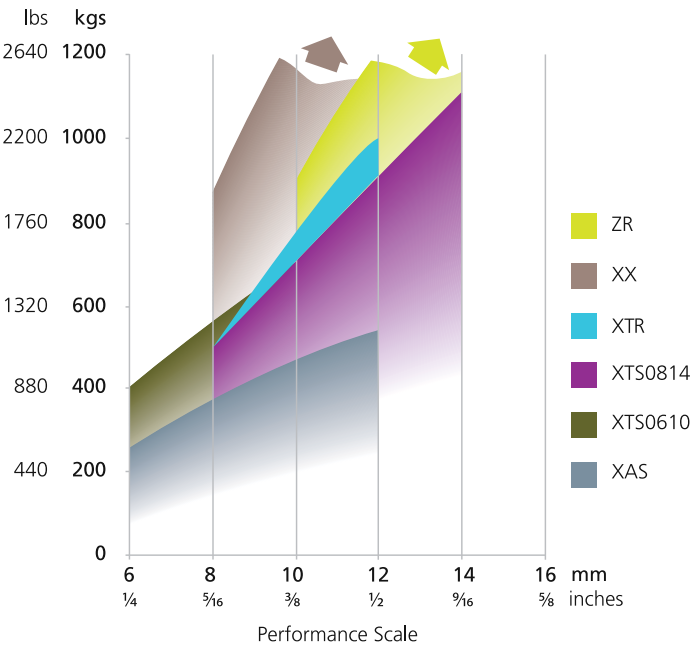

Model	Farbe	Ø Leinen	Max. SAL bei Leinen Ø
XTR Powerclutch			
XTR0812/B	Schwartz	8-12mm (5/6-1/2")	1000kg (2200lbs)
XTR0812/S	Silber	8-12mm (5/6-1/2")	1000kg (2200lbs)
XTR0812/W	Weiß	8-12mm (5/6-1/2")	1000kg (2200lbs)
XTR0812/A	Orange	8-12mm (5/6-1/2")	1000kg (2200lbs)
XTR0812/L	Blau	8-12mm (5/6-1/2")	1000kg (2200lbs)
XTR0812/Y	Gelb	8-12mm (5/6-1/2")	1000kg (2200lbs)
XTR Powerclutch, Sidemount (PORT or STBD)			
XTR0812/HB	Schwartz	8-12mm (5/6-1/2")	1000kg (2200lbs)
XTR0812/HS	Silber	8-12mm (5/6-1/2")	1000kg (2200lbs)
XTR0812/HW	Weiß	8-12mm (5/6-1/2")	1000kg (2200lbs)
XTR0812/HA	Orange	8-12mm (5/6-1/2")	1000kg (2200lbs)
XTR0812/HL	Blau	8-12mm (5/6-1/2")	1000kg (2200lbs)
XTR0812/HY	Gelb	8-12mm (5/6-1/2")	1000kg (2200lbs)

Einzelheiten zu technischen Abmessungen, Gewichte, Ersatzteile etc. ab Seite 40-49

ZR ABKLEMMER ABKLEMMER FÜR HÖHERE LASTEN, LÖSEN ÜBER WINSCH

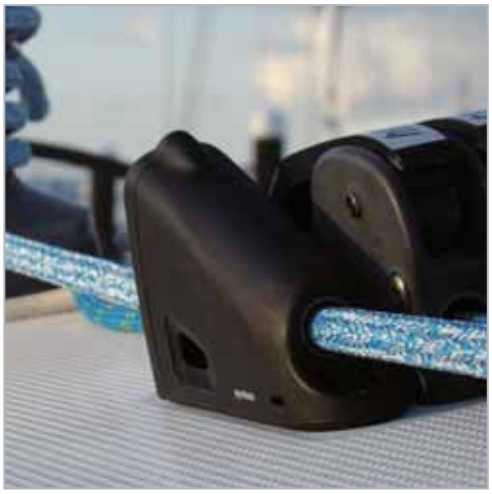

Sicherere, ‘ ohne Berührung mit den Händen‘ Technologie für Serien-Boote

Leinen 10 - 14mm (3/8 - 9/16”)

Lasten bis zu 1500kg (3300lbs)

(A) ZR Grip Switch ‘on’ One way ‘Jamming’ action: the loaded line cannot be released until primed and the load is taken on the winch

(B) ZR Grip Switch ‘off’ Primed for winch release: jaws latch open the instant load transfers to the winch

PERFORMANCE TABELLE

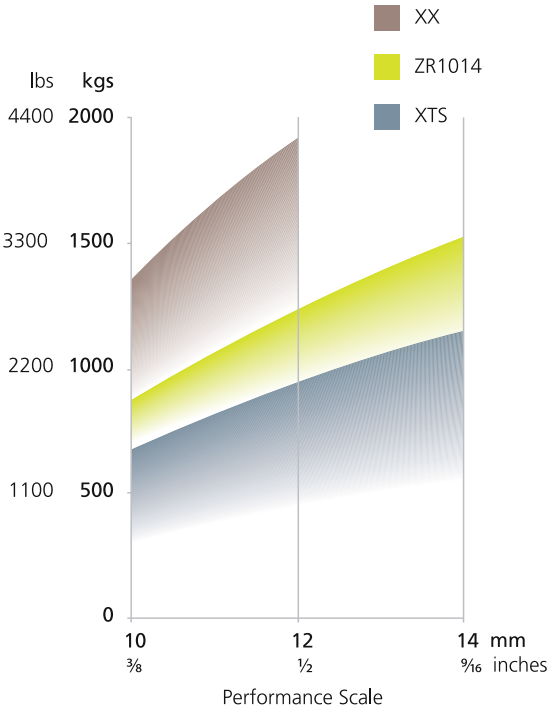

PRODUKTINFORMATION

Hält 50% höheren Leinen-Last als XTS

Hält Leinendurchmesser von 10, 12 und 14 mm

Kontrolliertes Fieren: stets sicher über die Winsch

Der ZR Abklemmer kann mittels dem GRIP Schalter zum Fieren vorbereitet werden

Leicht zugängliche Schrauben-Bohrungen

Hochfeste Schrauben (M8 x 60mm A4-70), Muttern und Scheiben mitgeliefert

Backen-Modul mit Lösen nur einer Schraube austauschbar

Selbst-dichtende Deck Montage

Kann für Fernbedienung konfiguriert werden

Der mit XX identische ‘Footprint’ ermöglicht einfachen

Keine Mehrfach- Einheiten

Modell	Ø Leinen	Max. SAL bei Leinen Ø
ZR1014	10-14mm ($^{3}/_{8}$-$^{9}/_{16}$”)	1500kg (3300lbs)

XX SERIE - XXA, XXB & XXC POWERSTOPPER

SICHERER STOPPER FÜR HOHEN LASTEN

XXB0812 BLACK

XXB-KIT

XX REMOTE RELEASE

Der einzige, sichere Stopperlösung für Performance Yachten

Leinen 8 - 12mm (5/16 -1/2”)

XXA Lasten bis zu 1800kg (3970lbs)
XXB Lasten bis zu 2350kg (5180lbs)
XXC Lasten bis zu 2350kg (5180lbs)

PERFORMANCE TABELLE

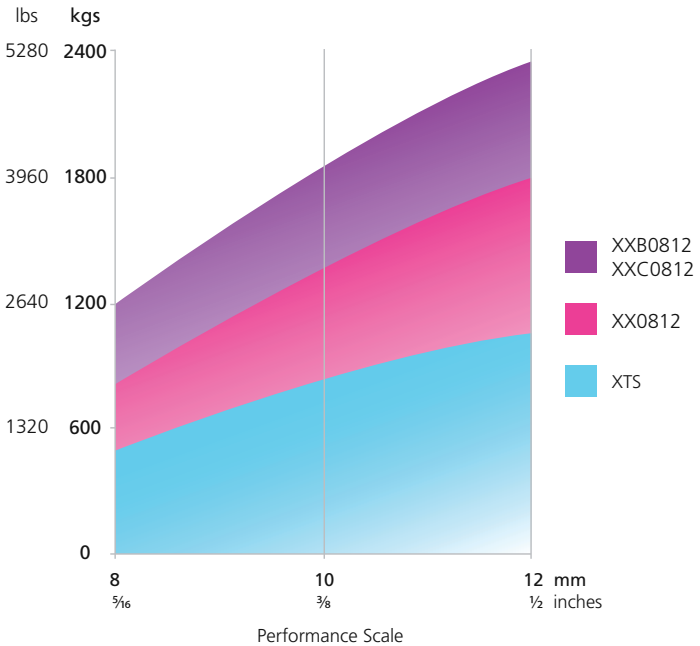

PRODUKTINFORMATION - XX SERIE

Neueste Klemmbacken Technologie für eine konstantes Klemmen von modernem Tauwerk

Optimiert für modernes Tauwerk für Leinendurchmesser 8 – 12mm

Sanftes und kontrolliertes Fieren der Leine

Backenset in einem Guss, leicht zu entfernen und reinigen

Zuganslöcher zum Ausspülen

Verbesserte Leinenführung zum Winschen und für eine liegende Montage

Klemmkraft bis zu einer Arbeitslast von 2.350kg

Ausführung zur liegenden Montage

Optionale Klemmbacken aus Keramik für erhöhte Klemmkraft von beschichteten Leinen und höhere Lebensdauer (XXB/XXC)

Torlon Nadellager garantieren eine freilaufende Bewegung und hohe Lebensdauer unter hoher Last (XXB/XXC)

Version für Fernauslösung

Für Groß- und Spinnakerfalle u.ä. ermöglicht die Funktion „Lock Open“ ein Fieren der Schot bei geschlossenem Griff

Lock Open Version ermöglicht integrierte Montage

Schwarze, Silber oder Orange (Bernstein) (XXC) Ausführung

Einzelheiten zu technischen Abmessungen, Gewichte, Ersatzteile etc. ab Seite 40-49

XX SERIE SICHERER STOPPER FÜR HOHEN LASTEN

	XXA	XXB	XXC
GEWICHT	1100g	1100g	900g
MAX ARBEITSLAST	1800Kg	2350Kg	2350Kg
ELOXIERTE BACKEN	✓	-	-
KERAMIK BACKEN	-	✓	✓
TORLON LAGER AUFRÜSTUNG	-	✓	✓
TITAN KOMPONENTEN	-	-	✓
GEWICHTSOPTIMIERTER GRIFF	-	-	✓
GEWICHTSOPTIMIERTES GEHÄUSE	-	-	✓
CARBON VERSTÄRKUNG	-	-	✓

STANDARD	SCHWARZ ELOXIERT	●	XX0812	XXB0812	XXC0812
	SILBER ELOXIERT	●	XX0812/S	XXB0812/S	XXC0812/S
	ORANGE ELOXIERT	●	-	-	XXC0812/A
LIEGEND BACKBORD	SCHWARZ	●	XX0812/HP	XXB0812/HP	XXC0812/HP
	SILBER	●	XX0812/HPS	XXB0812/HPS	XXC0812/HPS
LIEGEND STEUERBORD	SCHWARZ	●	XX0812/HS	XXB0812/HS	XXC0812/HS
	SILBER	●	XX0812/HSS	XXB0812/HSS	XXC0812/HPS
LOCK OPEN	SCHWARZ	●	XX0812/L	XXB0812/L	XXC0812/L
	SILBER	●	XX0812/LS	XXB0812/LS	XXC0812/LS
FERNAUSLÖSER	SCHWARZ	●	XX0812/R	XXB0812/R	XXC0812/R
	SILBER	●	XX0812/RS	XXB0812/RS	XXC0812/RS

DIE XXA, XXB UND XXC MODELLE IN ALLEN FARBOPTIONEN UND FÜR DIE LIEGENDE MONTAGE SIND AUCH ALS “LOCK OPEN” VERSION ODER ALS FERNAUSLÖSER ERHÄLTLICH

ZS ALLOY POWERJAMMER KLEMMEN FÜR HOHE LASTEN

Unerreichte Leistung für Leinen mit grösseren Durchmessern und hohen Lasten, mitdem Vorteil des kontrollierten Fieren über die Winsch

Leinen 8 - 18mm (5/16 - 11/16")

Lasten bis zu 4000kg (8820lbs)

PERFORMANCE TABELLE

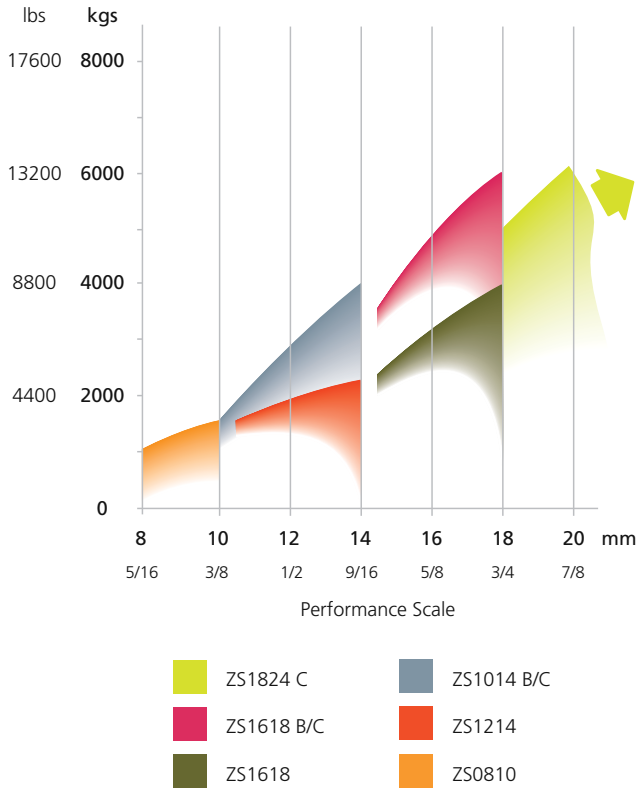

PRODUKTINFORMATION

Digital optimierte Kontur der Klemmbacken halten die Hightech Leinen sicher mit deren Arbeitslast

Ausgezeichnete Klemmkraft bei kleineren Leinendurchmessern

Einfache Zugänglichkeit für die Wartung an Deck

Optionale Carbon Ausführung mit sehr leichten Gewicht und hochfestem Gehäuse erhältlich

Liegende Montage durch vorhandene Bohrungen im Gehäuse

Neueste Backen Technologie bietet konstantes Halten von Hybrid-Mänteln, durch den Einsatz von Keramik beschichteten Backen

Hochsichtbarer Druck auf den Griffen und Custom Oberfläche

Modell	Ø Leinen	Max. SAL bei Leinen Ø	Gewicht
ZS0810	8-10mm ($^{5}/_{16}$-$^{3}/_{8}$")	1500kg (3310lbs)	750g (26.3oz)
ZS1214	12-14mm ($^{7}/_{16}$-$^{9}/_{16}$")	2200kg (4850lbs)	1190g (41.7oz)
ZS1618	16-18mm ($^{5}/_{8}$-$^{11}/_{16}$")	4000kg (8820lbs)	2025g (70.9oz)

CUSTOM OPTIONEN

VERKLEBT

BEDURCKTER GRIFF

CUSTOM OBERFLÄCHE

Einzelheiten zu technischen Abmessungen, Gewichte, Ersatzteile etc. ab Seite 40-49

ZS CARBON POWERJAMMER LEICHTGEWICHTIGE KLEMME FÜR HOHE LASTEN

ZS Carbon Klemme für höchste Haltekraft bei minimalen Produktgewicht

Leinen 10 - 32mm (3/8 - 1 1/4”)

Lasten bis zu 12000kg (26460lbs)

ZS KLEMMBACKEN DER 'P' LINIE

ZS Klemmen werden normal mit Backen der ‘P’ Linie geliefert die geeignet sind für Leinen mit Dyneema Kern und Polyester Mantel. Diese Klemmbacken werden generell verwendet in ZS Metall Abklemmern.

ZS KLEMMBACKEN DER KERAMIK 'HC' LINIE

Die Klemmbacken aus Keramik sind speziell konstruiert für Leinen mit Mantel aus Mischfaser, Polyester und High-Tech Fasern wie Aramid, Cordura und Vectran.

ZS Klemmbacken der ‘HC’ Linie haben verbesserte Griffigkei durch die Keramikbeschichtung und sind damit widerstandsfähiger gegen die auftretende Abstumpfung und Abrieb der Oberfläch der Klemmbacken, die durch Leinenbelastung entsteht. Ferner ermöglichen sie ein rascheres Greifen der hochbelasteten Leinen und eine verbesserte Haltekraft.

PRODUKTINFORMATION

Die ZS Carbon Klemmen werden für die Standardmontage mit hochfesten

Schrauben geliefert. ZS Carbon Klemmer können aufrecht oder seitlich an Masten montiert werden. Für die Klemmen sind Custom-Montageplatten erhältlich.

Kann durch ZS-RLB für die Fernauslösung eingerichtet werden, (sieheSeite 18)

Standardfarbe weiß, auf Anfrage auch kundenspezifische Farben und Oberflächen möglich.

ZS Serie zum Aufkleben

Kleiner und leichter als die Standardmodelle. Ohne Lackierung für direktes Verkleben. Zu den Anwendungen zählen Vordeck-, Hals-Kontroll-Leinen und Fernauslösung an Mast und Baum verklebt.

Modell	Ø Leinen	Max. SAL bei Leinen Ø	Gewicht
ZS1014C	10-14mm ($^{3}/_{8}$-$^{9}/_{16}$”)	4000kg (8820lbs)	1024g (36.2oz)
ZS1014B	10-14mm ($^{3}/_{8}$-$^{9}/_{16}$”)	4000kg (8820lbs)	630g (22.2oz)
ZS1618C	16-18mm ($^{5}/_{8}$-$^{11}/_{16}$”)	6000kg (13230lbs)	1390g (49.0oz)
ZS1618B	16-18mm ($^{5}/_{8}$-$^{11}/_{16}$”)	6000kg (13230lbs)	910g (32.1oz)
ZS1824C	18-24mm ($^{11}/_{16}$-$^{15}/_{16}$”)	8000kg (17640lbs)	2100g (73.5oz)
ZS2632C	26-32mm (1-1$^{1}/_{4}$”)	12000kg (26460lbs)	5100g (179.9oz)

UPGRADES UND ERSATZTEILE

ZS ‘P’ Linie	Zur Verwendung in:
ZS-JAW08	ZS0810
ZS-JAW12	ZS1214 und ZS1014C
ZS-JAW16	ZS1618 und ZS1618C
ZS-JAW18	ZS1824C

ZS ‘HC’ Linie	Zur Verwendung in:
ZS-JAW08HC	ZS0810
ZS-JAW12HC	ZS1214 und ZS1014C
ZS-JAW16HC	ZS1618 und ZS1618C
ZS-JAW18HC	ZS1824C

ZS-RLB FERNAUSLÖSER FERNAUSLÖSUNG DER ZS KLEMMEN

Für den Einsatz mit ZS0810, ZS1214, ZS1014C und ZS1618 Klemmen

PRODUKTINFORMATION

ZS-RLB Fernauslöser Schalter

1. Verriegelt - ZS-RLB ‘vorn’ in verriegelter Stellung, die Leine ist unter Last oder bereit dazu

2. Vorbereitet - Mit der Leine unter Zug wird der ZS-RLB nach ‘hinten’ gekippt in die ‘entriegelte’ Stellung, damit kommt die Auslöseleine unter Vorspannung, bereit zum Auslösen

3. AuslösenDie Last wird von einer Winsch aufgenommen, die ZS Klemmbacken springen auf und die Last kann mit der Winsch gefier werden. Freier Lauf durch die ZS Klemme Für den Einsatz mit ZS0810, ZS1214, ZS1014C, ZS1618 und ZR

Klemmen oder bestehendem Fallschloss

Ermöglicht die Klemme unter Spannung zu halten und beim

Entlasten durch die Winsch automatisch zu lösen/fiere

ZS1214, ZS1618, ZS1014C, ZS1618C, ZS1014B, ZS1618B und ZRKlemmen werden alle mit eloxierten Klemmbacken und Gehäuse geliefert

ZS OPEN POWERABKLEMMER MOBILER HIGH LOAD ABKLEMMER

Die echte Lösung für den Spinnaker und Vorsegelwechsel sowie zum Reffen. Ideales Hilfsmittel in Notsituationen

Leinen 8 - 32mm (5/16 - 1 1/4”)

Lasten bis zu 7800kg (17190lbs)

PRODUKTINFORMATION

Mittels Stropp leicht an jedem starken Punkt anzuschlagen

Das Gehäuse wird wie ein Schnatchblock geöffnet und geschlossen

Bei Versagen von Winschen oder anderen Beschlägen, verklemmten

Fallen, Überläufern auf der Winsch oder beschädigten Leinen als Notklampe einsetzbar

Macht die Winsch zum Segelwechsel frei

Sonderanfertigungen sind mit Löchern zur Rigg-oder Decksmontage ausgerüstet

Modell	Ø Leinen	Max. SAL bei Leinen Ø
ZS0810/OPEN	8-10mm ($^{5}/_{16}$-$^{3}/_{8}$”)	1200kg (2650lbs)
ZS1014/OPEN	10-14mm ($^{3}/_{8}$-$^{9}/_{16}$”)	1800kg (3970lbs)
ZS1418/OPEN	14-18mm ($^{9}/_{16}$-$^{11}/_{16}$”)	3200kg (7040lbs)
ZS1824/OPEN	18-24mm ($^{11}/_{16}$-$^{15}/_{16}$”)	5200kg (11440lbs)
ZS2632/OPEN	26-32mm (1-1$^{1}/_{4}$”)	7800kg (17160lbs)

Einzelheiten zu technischen Abmessungen, Gewichte, Ersatzteile etc. ab Seite 40-49

PD CARBON PADEYES DECKSAUGE

PRODUKTINFORMATION

Deck- und Gegenhalteplatte aus Carbon

Aus rostfreiem Edelstahl 17-4P

Ausgezeichnetes Verhältnis von Festigkeit zu Gewicht

Erhöht durch laminierte Trag-Flächen um Risse zu minimieren

Stark reduziertes Gewicht gegenüber früheren Padeye LinienVerbesserte Eigenschaften gegen Schockbelastungen

Kompakter Grundriss für engere Montage in Gruppen

Leicht abzudichten

Modell	Max. SAL Vertikal (kg)	Max. SAL	Max. SAL Horizontal (kg)
PD/6C	2150	1290	1290
PD/8C	4000	2400	2400
PD/10C	7600	5250	5250
PD/12C	9750	6750	6750

TSR ANPASSBARE FALLUMLENKER SICHERE FÜHRUNG HOCHBELASTETER LEINEN

TSR FALLUMLENKER

Hintere Fallumlenker zum Umlenken der Leinen von Powerstoppern und Abklemmern

TSR FALLUMLENKER MIT NIEDRIGE SCHEIBENHÖHE

Vordere Fallumlenker zum Umlenken von Leinen mit hoher Last

Scheibe	20	30	Fix
Höhe	Standard	Standard	Standard
	Niedrig	Niedrig	Niedrig
Material	Edelstahl	Edelstahl	Edelstahl
	Titanium	Titanium	Titanium

PRODUKTINFORMATION

Scheiben aus Aluminiumlegierung, Durchmesser 20mm und 30mm

Die 30mm- Scheiben eignen sich besonders für das Umlenken von großen Ablenkungswinkeln und Leinen mit großem Durchmesser

Alle rotierenden Scheiben mit Gleitlager

Fixe Scheiben können hinzugefügt werden, um die Last beim Umlenken noch weiter zu erhöhen

Schienen aus Aluminiumlegierung

Modulare Bauweise und Montage – Scheiben können jedem Abstand montiert werden

Scheibendurchmesser können für jede Anwendung optimiert werden

Die Tulpenform vermindert die Reibung bei vertikaler Umlenkung

Niedriges Profi

Einfaches Einlegen und Entfernen von Endlosleinen

Durch die Befestigung durch den Mittelschafts wird die Last durch den das Laminat gut verteilt

Zur weiteren Gewichtsreduzierung sind auch Bauteile aus Titan erhältlich

Custom Scheibenabstand und Spinlock Design Service ist möglich

Einzelheiten zu technischen Abmessungen, Gewichte, Ersatzteile etc. ab Seite 40-49

TSR ANPASSBARE FALLUMLENKER SICHERE FÜHRUNG HOCHBELASTETER LEINEN

HÖHE	20	30	20	30	44	FIX
SCHEIBEN HÖHE	NIEDIRG	NIEDIRG	STANDARD	STANDARD	STANDARD	NIEDIRG STANDARD
MATERIAL	EDELSTAHL	EDELSTAHL	EDELSTAHL	EDELSTAHL	EDELSTAHL	EDELSTAHL
SCHEIBEN ANZAHL	TITAN	TITAN	TITAN	TITAN	TITAN	TITAN
2	TSR20L/2	TSR30L/2	TSR20/2	TSR30/2	*	*
3	TSR20L/3	TSR30L/3	TSR20/3	TSR30/3	*	*
4	TSR20L/4	TSR30L/4	TSR20/4	TSR30/4	*	*
5	TSR20L/5	TSR30L/5	TSR20/5	TSR30/5	*	*
6	TSR20L/6	TSR30L/6	TSR20/6	TSR30/6	*	*
7	TSR20L/7	TSR30L/7	TSR20/7	TSR30/7	*	*
8	TSR20L/8	TSR30L/8	TSR20/8	TSR30/8	*	*
9	TSR20L/9	TSR30L/9	TSR20/9	TSR30/9	*	*
10	TSR20L/10	TSR30L/10	TSR20/10	TSR30/10	*	*
11	*	*	*	*	*	*

*KONTAKTIEREN SIE UNSEREN KUNDENSERVICE FÜR:

- Speziellen Scheibenabstand (keine Zusatzkosten)
- Größere Fallumlenker bis 1m/ 25 Scheiben
- Bei besonders hohen Lasten bis zu 44 Scheiben
- Fallumlenker aus Titan
- Spezifische Scheiben Kombinationen
- Hochbelastbare, fixe (nicht rotierende) Scheiben

SPT@ SPINLOCK.CO.UK

TSF FALLUMLENKER FÜR ENDLOSLEINEN

High Load Fallumlenker zum Öfnen

Fallumlenker mit Einlegeöffnung für Endlosleinen, wo Code-Segel vom Deck entfernt werden

Scheiben aus Aluminiumlegierung, Durchmesser 20mm

Die Scheibenhöhe wurde reduziert, um eine höhere

Scheibenlast zu ermöglichen

Sehr niedriges Profi

Alle rotierenden Scheiben mit Gleitlager

Schienen aus Aluminiumlegierung

TSR FALLUMLENKER SICHERE FÜHRUNG HOCHBELASTETER LEINEN

TSR20

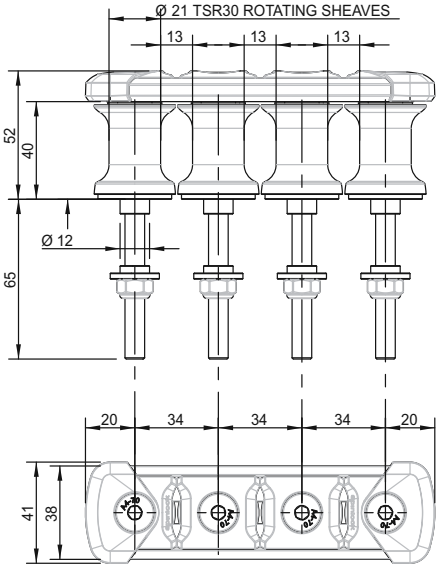

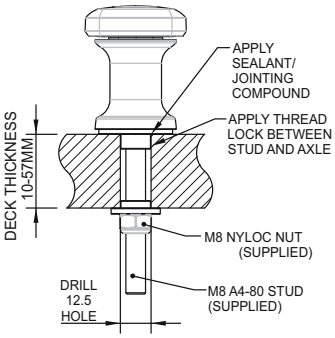

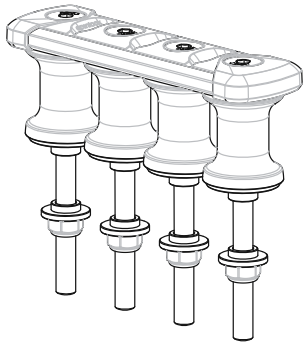

Scheibenabstand: Der Scheibenabstand in der Standardausführung ist abgebildet Spezifischer Scheibenabstand auf Kundenwunsch in 0,1mm Abstand ohne zusätzliche Kosten

TSR30

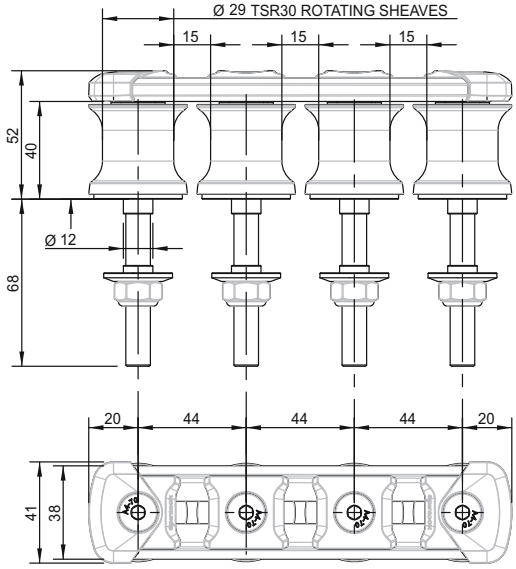

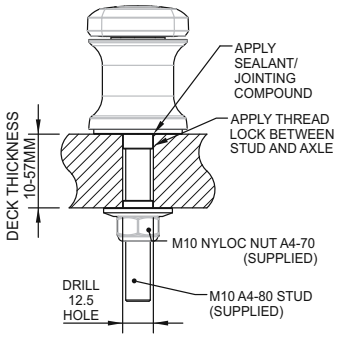

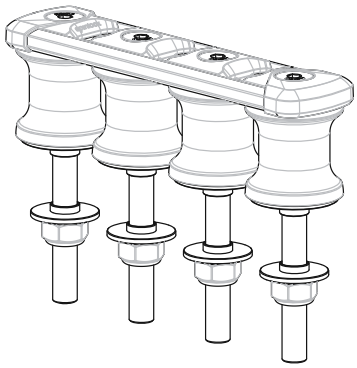

Scheibenabstand: Der Scheibenabstand in der Standardausführung ist abgebildet Spezifischer Scheibenabstand auf Kundenwunsch in 0,1mm Abstand ohne zusätzliche Kosten

Wann kommen fixe Scheiben zum Einsatz?
Verwenden Sie die Fallumlenker mit fester Scheibenanordnung, wenn die Umlenkung gering oder zu ernachlässigen ist, sowie zur erhöhten Stabilität und Unterstützung der Leinenführung.
Wann setzt man Titan ein?
Wenn Gewichtsreduzierung obereste Priorität ist

Max. Scheiben Last	TSR20 & TSR20L
SCHEIBEN LAST	1500kg
SCHEIBEN LAST GESAMT KOMBINIERT	750kg x Anzahl der Scheiben
30° ABGELENKTE LEINENLAST	3000kg
60° ABGELENKTE LEINENLAST	1500kg

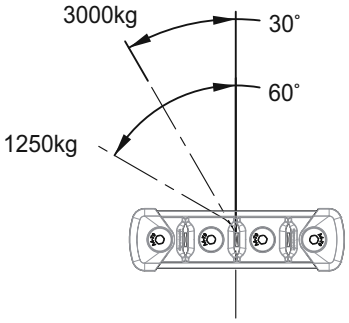

Einzelheiten zu technischen Abmessungen, Gewichte, Ersatzteile etc. ab Seite 40-49

TSR FALLUMLENKER SICHERE FÜHRUNG HOCHBELASTETER LEINEN

TSR20L

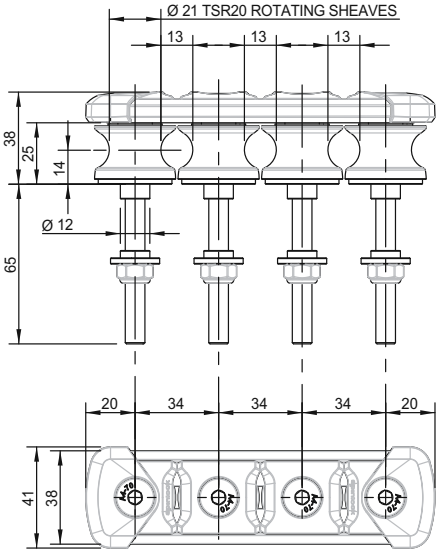

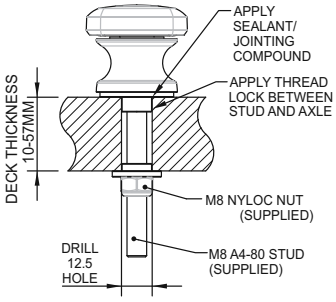

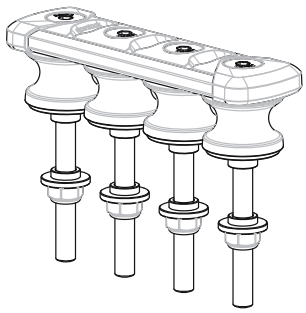

Scheibenabstand: Der Scheibenabstand in der Standardausführung ist abgebildet
Spezifischer Scheibenabstand auf Kundenwunsch in 0,1mm Abstand ohne zusätzliche Kosten

TSR30L

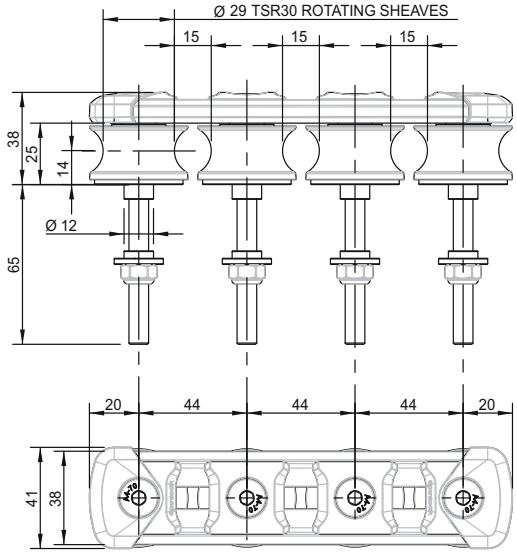

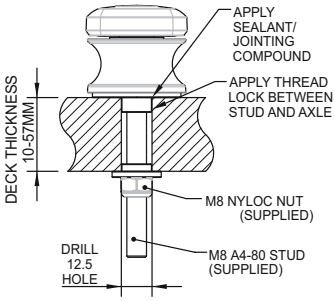

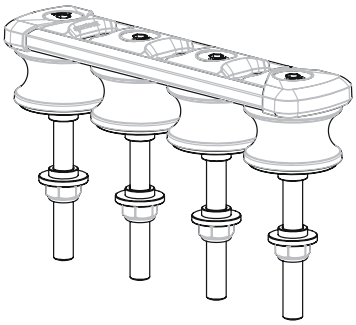

Scheibenabstand: Der Scheibenabstand in der Standardausführung ist abgebildet
Spezifischer Scheibenabstand auf Kundenwunsch in 0,1mm Abstand ohne zusätzliche Kosten

Wann setzt man TSRL mit reduzierter Scheibenhöhe?

Verwenden Sie die Fallumlenker mit reduzierter Scheibenhöhe (TSRL) sofern die Einbauhöhe beschränkt ist, z.B. bei einem Leinentunnel und Mastfüssen.

Wann setzt man den grösseren Scheibendurchmesser 30mm ein?

Verwenden SIe die Fallumlenker mit der größeren Scheibe mit Durchmesser 30mm zur Umlenkung von hochbelasteten Leinen der bei großen Umlenkwinkeln und Leinen mit großem Leinendurchmesser.

Max. Scheiben Last	TSR30 & TSR30L
SCHEIBEN LAST	2500kg
SCHEIBEN LAST GESAMT KOMBINIERT	1250kg x number of sheaves
30° ABGELENKTE LEINENLAST	5000kg
60° ABGELENKTE LEINENLAST	2500kg

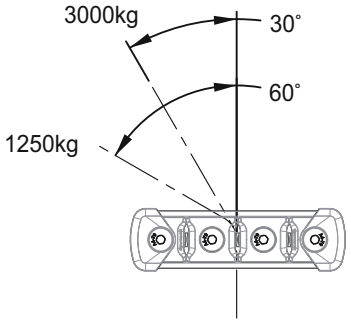

TWR SCHEIBEN SERIE GERINGE PROFILHÖHE, ZUR UMLENKUNG VON LEINEN

Die TWR Umlenkscheiben sind eine Entwicklung aus der erfolgreichen TSR Umlenker Serie und überzeugen durch eine einfache Umlenkung von hochbelasteten Leinen bis 2,5 Tonnen

PRODUKTINFORMATION

Einfache Scheibe in 30mm und 40mm Durchmesser

Geringe Profilhöhe mit geringerer Reibung bei Vertikalumlenkung

Leichtgängige Scheibe mit glatter Kopffläch

2,5 Tonnen Lastaufnahme bei vollständiger Umlenkung

Einfache Wartung auf dem Deck

Zentraler Welle zur gleichmäßigen Lastenverteilung durch das

Deckslaminat

Bauteile aus Titan erhältlich um das Gewicht weiter zu reduzieren

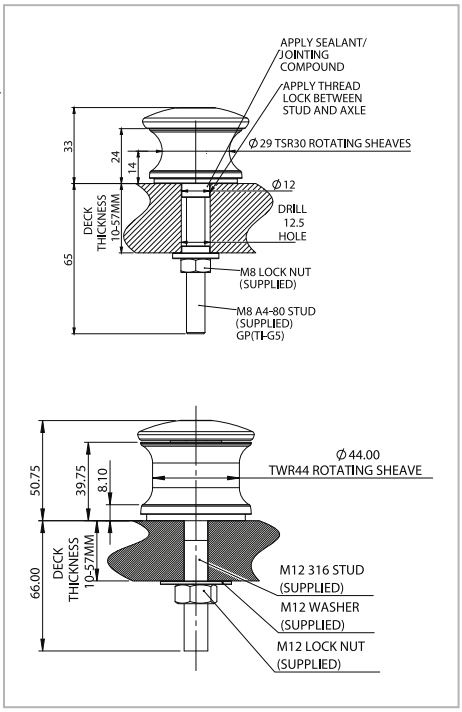

Modell	Beschreibung	Max. SAL	Max Ø Leinen
TWR/30	Single 30mm sheave	2000kg	16mm
TWR/44	Single 44mm sheave	2500kg	24mm

TWF WINCHFEEDER ZUR UMLENKUNG VON LEINEN

PRODUKTINFORMATION

Montage der Winschen Scheibe hinter Einem Stopper oder Klemme zur Umlenkung der Leine auf eine alternative Winsch

Nützlich um eine Leine von einem Stopper auf einer Seite auf eine alternative Winsch zu führen

Sehr geringe Profilhöhe von 25mm für störungsfreie Bewegungsabläufe an Deck

TWF/50M

TWF/63M

Modell	Scheiben Ø/ Typ	Max. SAL pro Scheibe	Max Ø Leinen
TWF/50M	50mm (2") Alloy	800kg (1760lbs)	12mm ($^1/_2$")
TWF/63M	63mm ($2^1/_2$") Alloy	1000kg (2200lbs)	12mm ($^1/_2$")

Einzelheiten zu technischen Abmessungen, Gewichte, Ersatzteile etc. ab Seite 40-49

T25 FALLUMLENKER ZUM FÜHREN VON LEINEN

PRODUKTINFORMATION

Faserverstärkte Konstruktion

Die Führungsleiste aus rostfreiem Stahl

verhindert lokalen Schaden an der Leine

Symmetrische oder Asymmetrische

Konfigurationen mit breiter Scheiben Auswahl

Basis aus Edelstahl nicht verbunden für

einfachere dichtende Montage auf gewölbten

Flächen

Stapelbar mit BE10/2 oder /3 zum Führen zusätzlicher Leinen

Small Boat Fallumlenker

Modell	Scheiben Ø/Typ	Max SWL pro Scheibe	SAL Gesamt pro Scheibe	Ø Leinen	Fastener
T25	25mm (1”) composite	400kg (880lbs)	No of sheaves x 200kg (440lbs)	10mm ($^{3}/_{8}$”)	M5 CSK ($^{3}/_{16}$”)

BE10 LEINENFÜHRUNG ALS EINZELANWENDUNG ODER MIT T25 UMLENKER

PRODUKTINFORMATION

Vielseitige Lösung für wenig belastete

Leinen, entweder einzeln oder doppelstock über

den neuen T25 Umlenkern

Fühngsaugen aus Edelstahl integrieert

Gruppenanordnung minimiert die erforderliche

Deckfläche bei mehreren Leinen

Die Form passt sich leicht einer konkaven oder

konvexen Decksform an

Die BE10/2 und 3 können irgendwo auf dem

T25 Umlenker aufgesetzt werden und liefert

so eine sehr klare neue Lösung für das Leinen Management

Modell	Beschreibung
BE10/2	Doppel-Bullseye 10mm
BE10/3	Dreifach-Bullseye 10mm

T38, T50 & TC50 FALLUMLENKER ZUR FÜHRUNG DER LEINEN

T38 & T50
SYMMETRIC

T38Y & T50Y
ASYMMETRIC

TC50/3

TC50/3D

Fallumlenker der T-Serie führen mehrere Leinen vom Mast auf die Stopper

Leinen up to 14mm (9/16”)

Lasten bis zu 1500kg (3300lbs)

PRODUKTINFORMATION

Minimale Gesamtlänge

Leistungsfähige Lager reduzieren die benötigte Winschleistung und erhöhen die Lebensdauer der Fallen

Integrierte Enden für sichere seitliche Belastung

Asymmetrische Version für geringere Deckfläche und zur Gewichtreduzierung

T38 und T50 können bei beschränktem Platz an

Deck oder bei zusätzlichem Bedarf gestapelt werden.

Der T50 lässt sich auch auf den TC50 “stapeln”

TC50 Umlenker wurden speziell für hohe Lasten entwickelt

Variable Deckkrümmung: Alle Umlenker der Serie T schmiegen sich nach dem Anbringen an die Deckkrümmung an

Modell	Scheiben Ø/ Typ	Max. SAL pro Scheibe	Gesamt SAL pro Stück	Ø Leinen
T38	38mm (1 1/2”) composite	600kg (1320lbs)	Anzahl der Scheiben x 300kg (660lbs)	12mm (1/2”)
T50	50mm (2”) composite	1000kg (2200lbs)	Anzahl der Scheiben x 500kg (1100lbs)	14mm (9/16”)
TC50	50mm (2”) alloy	1500kg (3300lbs)	Anzahl der Scheiben x 750kg (1650lbs)	14mm (9/16”)
TC50/D	50mm (2”) alloy	1000kg upper (2200lbs)	Anzahl der Scheiben x 500kg (1100lbs)	14mm (9/16”)
		1500kg lower (3300lbs)	Anzahl der Scheiben x 750kg (1650lbs)	

Einzelheiten zu technischen Abmessungen, Gewichte, Ersatzteile etc. ab Seite 40-49

RP25 LEINENBESCHICHTUNG FÜR LÄNGERE LEBENSDAUER DER LEINE

PRODUKTINFORMATION

RP25 Beschichtung zum Schutz von Leinen vor Abrieb- und UV-Schäden sowie einer verbesserten Halteleistung von behandelten Leinen in den Stoppern und KlemmenIdeal für Leinen und Stropps mit hohem Abriebrisiko

Erhöhte Lebensdauer von Leinen auf Renn- und Fahrtenyachten

Verringerte Gefahr des kritischen Versagens

Schutz von teuren Leinen vor UV-Strahlungsschäden Besonders gut im Bereich der Scheuerpunkte geeignet, wie z.B. Mastscheiben, Stopper, Lazy Jacks,

Steuerzüge und Reffleine

RP25 ist einfach mit dem Pinsel auf gewünschte Bereiche von trockenen, sauberen Leinen aufzutragen

Rigging-Shops in der ganzen Welt bieten nun die Behandlung mit RP25 für neue und bestehende Leinen an www.spinlock.co.uk

PRODUKT		
Modell	**Volume**	**Inhalt Zubehörsatz**
RP25/R	250ml	Auftragpinsel, Schutzhandschuhe, Anleitung
RP25/L	1000ml	Anleitungen
RP25/T	5000ml	Anleitungen

ERGIEBIGKEIT PRO LITER	
Durchmesser	**Länge**
8mm ($^{5}/_{16}$”)	40m
10mm ($^{3}/_{8}$”)	28m
12mm ($^{1}/_{2}$”)	24m
14mm ($^{9}/_{16}$”)	22m

spinlock

EAC CARBON PINNENAUSLEGER DIREKTE UND LEICHTE STEUERPRÄZISION

PRODUKTINFORMATION

Federleichtes Gefühl in der Hand
Direktes und unmittelbare Steuergefühl
Spinlock's legendärer, asymmetrischer Griff für sehr hohen Steuerkomfort
Leichte Materialien aus Karbonfasern
Steuergriff und Teleskoparme aus Schalenbauweise
Gelenk aus Titan zur einfachen und schnellen Verstauen wenn nicht in Verwendung
Typische Karbonfaser Oberfläche
Lieferung auf Anfrage
Verfügbar in den Längen 900, 1.200, 1.600 und 2.000mm
Kundenindividuelle Lackierung der Oberfläche möglich

ModelL	
EAC/900	Ultra Lightweight Full Carbon Tiller Extension (600-900mm)
EAC/1200	Ultra Lightweight Full Carbon Tiller Extension (750-1200mm)
EAC/1600	Ultra Lightweight Full Carbon Tiller Extension (950-1600mm)
EAC/2000	Ultra Lightweight Full Carbon Tiller Extension (1350-2000mm)

E-DIABOLO E-DIABOLO/J

Wechseln oder ersetzen Sie die Spinlock-Pinnenverlängerungen durch ein Diabolo-Universalgelenk. Diese bringt die Pinnenverlängerung, wenn nicht in Benutzung, in eine vertikale Position, zurück.

Vollschwenkbares E-Gelenk mit Fastpin: E-JOINT

EA & EJ PINNENAUSLEGER EINZIGARTIGE STEUERPRÄZISION

Kompakter Pinnenausleger für wettbewerbsorientiertes Steuern

- Matt Schwarz (B)
- Slber (S)
- Matt Orange (R)
- Matt Light Blau (L)
- Matt Gelb (Y)

PRODUKTINFORMATION

Die asymmetrische Verlängerung erleichtert das Steuern auf dreierlei Art:

- Feineres Gefühl – für akkurate und präzise Führung
- Größere Beweglichkeit – ermöglicht die beste Steuerposition für optimale Trimm und Sicht
- Geringere Ermüdung – Weniger Rückenschmerzen und verbesserte

Konzentration dank korrekter Steuerposition

Der asymmetrische Griff liegt besser in der Hand und stützt das Handgelenk

Ermöglicht bei zweihändiger Bedienung eine entspanntere Armhaltung und angewinkelte Ellbogen

Tastenverstellen/-verriegeln mit der TorlonTM Kugel

Robust konstruiertes Nirogelenk ermöglicht präzise volle Beweglichkeit

Schnellkupplung zum einfachen Stauen

Integrierte Stoßdämpfung

Für noch mehr Greiffestigkeit verwenden Sie den EA/900SG oder rüsten Sie zusätzlich den E-GRIP nach

GRÖSSE

900 Serie (600-900mm)
1200 Serie (750-1200mm)
1600 Serie (950-1600mm)
2000 Serie (1350 - 2000mm)

AUSFÜHRUNG VERSION

Die Ausführung Diabolo wird vor allem von Einhandseglern bevorzugt. Ein den Windsurfern ähnliches Universalgelenk bringt den Ausleger bei Nichtbenutzung wieder in die vertikale Position zurück. Bei Mini Transat, Open 60s und vielen anderen Booten eingesetzt, vor allem bei Pinnensteuerung mit Autopilot.

E-DIABOLO
& E-DIABOLO/J

ModelL	Beschreibung
E-DIABOLO	Tiller Extension Universal Diabolo Joint
E-DIABOLO/J	Tiller Extension Universal JUMBO Diabolo Joint

EA & EJ PINNENAUSLEGER EINZIGARTIGE STEUERPRÄZISION

PRODUKT		EA ASYMETRISCH		EJ JOYSTICK		EAC CARBON
GELENK		E-JOINT (EDELSTAHL)	E-DIABOLO	E-JOINT (EDELSTAHL)	E-DIABOLO	E-JOINT (TITAN)
ASYMETRISCHER 3D GRIFF		✓	✓	-	-	✓
GERADER SCHAUMSTOFF GRIFF		-	-	✓	✓	-
E-GRIP		OPTIONAL	-	OPTIONAL	-	OPTIONAL
MATERIAL		ALUMINIUM	-	ALUMINIUM	-	ALUMINIUM
SILBER ANODISED	○	EA/900S	EA/900DS	EJ/900S	EJ/900DS	-
	○	EA/1200S	EA/1200DS	EJ/1200S	EJ/1200DS	-
	○	EA/1600S	EA/1600DS	EJ/1600S	-	-
	○	EA/2000S		EJ/2000S	-	-
MATT SCHWARTZ	●	EA/900B	EA/900DB	EJ/900B	EJ/900DB	-
	●	EA/1200B	EA/1200DB	EJ/1200B	EJ/1200DB	-
	●	EA/1600B	-	-	-	-
	●	EA/2000B	-	-	-	-
MATT GEIB	●	EA/900Y	EA/900DY	EJ/900DY	EJ/900DY	-
	●	EA/1200Y	EA/1200DY	EJ/1200Y	EJ/1200DY	-
MATT BLAU	●	EA/900L	EA/900DL	EJ/900L	EJ/900DL	-
	●	EA/1200L	EA/1200DL	EJ/1200L	EJ/1200DL	-
MATT ORANGE	●	EA/900R	EA/900DR	EJ/900R	EJ/900R	-
	●	EA/1200R	EA/1200DR	EJ/1200R	EJ/1200DR	-
SATIN CLEARCOAT CARBON		-	-	-	-	EAC/900*
						EAC/1200*
						EAC/1600*

*Kundenspezifischer Oberfläche auf Anfrage

Längenverstellung über einfache Knopfbetätigung

E-JOINT

EJB PINNENAUSLEGER EINZIGARTIGE STEUERPRÄZISION

EJB/900B

SPINFLEX®JOINT

CLIP

Für ein leichtes und präzises Steuergefühl

Modell	Länge
EJB/600B	600mm ($23^{5}/_{8}$”)
EJB/900B	900mm ($35^{7}/_{16}$”)
EJB/1400B	1400mm ($55^{1}/_{8}$”)
EJB-CLIP	Halte-Clip
EJB-JOINT	Spinflex Ersatz-Gelenk
EJB-KIT	Clip und Gelenk

PRODUKTINFORMATION

Stabiles, leichtes eloxiertes Aluminium Rohr

Extra robustes, UV resistentes ‘Spinflex’® Gelenk für 360° Beweglichkeit

‘Spinflex’® hält die Pinne in Steuer-Stellung: 30 Grad über waagerecht für schnelles agiles Steuern und es reduziert die Biegekraft beim Steuern und in Ruhestellung.

Diese Biegekraft führt zu vorzeitigem Altern der vertikal ausgerichteten Gelenke.

UV resistent, besonders langlebiges Spinflex Gelenk.

Drei-Wellen Griff bietet Wahl für sichere Greif- Stellungen

Sehr gutes Steuergefühl und präzises Steuern

Weniger Ermüdung in Gelenk und Hand

3 Längen – 600mm, 900mm und 1400mm

Bohrungen erlauben:

Upgrade zu Modellen EJ oder EA sowie

Nachrüstung von anderen Produkten

EJB Gelenk passt auf Rohre mit Innendurchmesser 13.5mm

WL REFFLEINEN-FÜHRUNGEN KOMPAKTE RELINGSSTÜTZEN FÜHRUNG

Leinen bis zu 12mm (1/2”)

Stützen ø 25mm (1”)

PRODUKTINFORMATION

Sichere, schlanke Konstruktion

Verringert die Reibung der Refflein

Scheibenmodell WL/2 für Ein- und Austritt von

Leinen an Stützen

Führungsaugen Modell WL/1 mit fixer Öse für

Zwischenstützen miteinzigartiger Kugelunterstützung ermöglicht die perfekte

räumliche Ausrichtung der Scheibe

Komplett mit Schrauben zum einfachen Einbau

Ersatzscheiben für WL/2 erhältlich

WL/1

WL/2

Modell	Ø Leinen	Max. SAL bei Leinen Ø
WL/1	12mm (1/2”)	300kg (660lbs)
WL/2	12mm (1/2”)	300kg (660lbs)

BE BULLSEYE LEINENFÜHRUNGEN MIT NIEDRIGEM PROFIL

Verbessert jedes Deckslayout

Leinen bis zu 16mm (5/8”)

See p29 for multiple bullseyes

PRODUKTINFORMATION

Für Anwendungen, bei denen die Leinen mit nur geringer horizontaler oder vertikaler Ablenkung verlaufen

Zum Führen von zusätzlichen Leinen auf Klemmen oder

Stopper ins Cockpit, wenn keine Umlenkscheiben frei sind

Befestigung mit zwei Schrauben (außer BE06)

Füherungsring aus Edelstahl

Größen: 6 mm, 10 mm, 12 mm & 16 mm

Niedrigprofil verhindert Verfangen von Leinen

Verbessert jedes Deckslayout

Modell	Max Ø Leinen
BE06	6mm (1/4”)
BE10/TF	10mm (3/8”)
BE12/TF	12mm (1/2”)
BE16/TF	16mm (5/8”)

BRS SPINNAKER KLEMMBLOCK KONTROLLIERTES BEDIENEN DES SPINNAKERN

PRODUKTINFORMATION

Der mitgelieferte Textilstropp beansprucht keinen

Platz an Deck und kann an einer Fußreling oder einem Padeye angeschlagen werden.

Keine Bohrungen notwendig

Der Stropp ermöglicht vollständige Rotation bei Einsatz des Spinnakers

Bewährtes Klemmenprofil hält Lasten von bis zu 20% der sicheren Arbeitslast des Blocks

Gleitlagerrolle ermöglicht gleichmäßigen Betrieb bei niedrigen Lasten

Außergewöhnliche Langlebigkeit bei hohen Lasten

BRS/50

BRS/63

Dieser Klemmblock eignet sich für Situationen, in denen ein fixer Block keine Abhilfe schafft: beim Spinnakerwechsel oder beim Austausch eines Schotblocks

Modell	Scheiben Ø	SAL (Scheibe)	Sichere Klemmlast	Leinen Ø
BRS/50	50mm (2")	800kg (1760lbs)	160kg (352lbs)	6-10mm ($^1/_4$-$^3/_8$")
BRS/63*	63mm ($2^1/_2$")	1200kg (2640lbs)	240kg (528lbs)	8-12mm ($^5/_{16}$-$^1/_2$")

* Metall scheiben

SUA MINISTOPPER ZUR BENUTZUNG MIT KLEINEREN WINSCHEN

SUA/1

SUA/2

Beliebte Klemme für das Fall auf kleineren Booten. Höhere Klemmkraft als eine Curryklemme und kompakter als eine Powerklemme

Modell	Ø Leinen	Max. SAL bei Leinen Ø
SUA/1	6-10mm ($^1/_4$-$^3/_8$")	400kg (880lbs)
SUA/2	6-10mm ($^1/_4$-$^3/_8$")	400kg (880lbs)
SUA/3	6-10mm ($^1/_4$-$^3/_8$")	400kg (880lbs)

RF SEGELEINFÄDLER PRÄZISE SEGEL EINFÜHRUNG

Einfädler für schnelles, präzises und glattes Setzen der Segel

Modell	Bandabmessungen
RF/MA	Großsegel 11mm ($^{11}/_{16}$")
RF/H	Vorsegel 7mm ($^{1}/_{4}$")
RF/H2	Vorsegel 7mm ($^{1}/_{4}$")

PRODUKTINFORMATION

Grahpit beschichtete Rollen und eloxiertes Aluminium

Geringeres Gewicht bei gleicher Stärke

Elektropolierter Edelstahl der Güteklasse 17-4PH

Präzisionsgegossen, einteilig für maximale Festigkeit

RF/MA Großsegeleinfädler sitzt in der Mastschiene unter der Nut und schützt das Liekband beim

Setzen des Segels. Kein Bohren notwendig

Der RF/H Vorsegeleinfädler führt die am Deck aufgeschossene Genua sauber ins Profi

Vorsegeleinfädler werden mit einem Stück Leine zur Befestigung in der richtigen frei schwenkbaren

Position zwischen Nut und Deck geliefert

RF/MA MAINSAIL

RF/H HEADSAIL

RF/H2 HEADSAIL

ATCU MOTORSTEUERUNG MOTORSTEUERUNG FÜR REGATTABOOTE

Modell	Inhalt des Kit
ATCU/1*	Frontplatte
ATCU/1+*	Frontplatte + Handgriff
ATCU-LVR	Handgriff nach Mas

PRODUKTINFORMATION

Zur Umrüstung von Teleflex™ Steuerhebel auf eingelassene Frontplatte

Abnehmbarer Schalthebel, kein Verfangen von Leinen beim Segeln

Die Motorsteuerung kann überall an Deck in optimaler Position eingebaut werden

Schalthebel in kundenspezifischer Ausführung (ATCU-LVR) für perfekte Passung empfohlen

Die ATCU/1 Frontplatte ist zur Verwendung mit Teleflex™ Modell B700B vorgesehen.

(Teleflex™ Steuerung nicht im Lieferumfang enthalten)

ATCU/1

ATCU-LVR

ATCU/1+

PXR POWERKLEMME
SEITE 8-9

PXR-BRACKET	Mastbasis für PX & PXR

XAS POWERSTOPPER
SEITE 10-11

XAS & XA ZUBEHÖR

CAM-XAS	Standard Ersvito atzbacke
X-LBL	Griffbeschriftung Englisch, Französisch, Deutsch
SA29	Federarm
XAS-BASE0408	Basis Upgrade für dünnere Leine
XAS-BASE0612	Basis upgrade

XAS ZUBEHÖR

XAS-SMNT	Bausatz für liegende Montage (mit Schrauben)
XAS-HDL	Griff
XAS-SIDE	Seitenkeil
XAS-KIT	Base, cam, sides & handle

XA ZUBEHÖR

XA-SIDE	Hochfester XA Seitenkeil (1 Paar)
SA16	XA Handle

XTS & XCS POWERSTOPPER
SEITE 12-13

XTS, XCS, XT & XC ZUBEHÖR

CAM-0610	Nachrüstbacke für 6-10mm
CAM-0610C	Ceramic Nachrüstbacke für 6-10mm einen
CAM-0814	Nachrüstbacke für 8-14mm
CAM-0814C	Ceramic Nachrüstbacke für 8-14mm leinen
CAM-1216B	Nachrüstbacke für 12-16mm - XCS & XC only
CAM-0812L	Nachrüst-Verschließbacke 8-12mm leinen
CAM-1214L	Nachrüst-Verschließbacke 12-14mm leinen
X-LBL	Griffbeschriftung Englisch, Französisch, Deutsch
X-BASE	Base
X-HDL	Aluminiumgriff (Schwarz)
XTS-KIT	Basis, Backe und Griff
Z-LBL	Gut sichtbare Beschriftung für Griffe
X-LBL	Beschriftung in Englisch,Französisch & Deutsch

XTS & XCS ZUBEHÖR

XTS-SIDE	Plastik Seitenkeil für XT (1Paar)
XTS-SMNT	Adaptiert Standard XTS für liegenden Montage
XCS-SMNT	Adaptiert Standard XCS für liegenden Montage

XT & XC ZUBEHÖR

X-SIDE	Plastik Seitenkeil für XT (1 Paar)
XT-KIT	Basis, Backe und Griff

XTR POWERSTOPPER
SEITE 16

XTR-KIT	Griff und Backe/ Basis Modul für 8 -12mm
XTR-HDL	XTR Griff
XTR-CAM0812	Backe/ Basis Modul - 12mm
XTR-SMNT	Ändert Standard XTR in liegende Montage

ZR JAMMER
SEITE 17

ZR-JAW10	Backen Einheit für ZS1014

XXA, XXB and XXC POWERSTOPPER
SEITE 18-19

XX-KIT	Backen Einheit für XX0812
XX-ROLL	Standard roller set
XX-ROLL+	TORLON™ Rollensatz
XX-MLDG	Moulding kit for Modells 2010+
XX-HDLB	Griffbausatz (Schwarz)
XX-LOCK	XX0812 Lock open kit

XXB & XXC POWERSTOPPER
SEITE 14-15

XXB-KIT	Backen Einheit für XXB0812
XXC-KIT	Backen Einheit für XXC0812
XXB-HDLB/XXC-HDLB	Schwarzer Griff Kit
XXB-HDLA/XXC-HDLA	Amber Griff Kit
XXB-HDLS/XXC-HDLS	Silber Griff Kit
XXB-SMNT/XXC-SMNT	Kit für liegende Montage

Für Bilder siehe SPINLOCK.CO.UK/PORTAL

UPGRADES & ERSATZTEILE FOR CONTROL

ZS POWERJAMMER
SEITE 20-21

ZS-JAW08	ZS0810 ZS Backen Einheit
ZS-JAW08HC	ZS0810 'Ceramic' Greifmechanik
ZS-JAW12	ZS1214 and ZS1014C 'P' Series Greifmechanik
ZS-JAW12HC	ZS1214 and ZS1014C 'Ceramic' Greifmechanik
ZS-JAW16	ZS1618 and ZS1618C 'P' Series Greifmechanik
ZS-JAW16HC	ZS1618 and ZS1618C 'Ceramic' Greifmechanik
ZS-JAW18	ZS1824C 'P' Series Greifmechanik
ZS-JAW18C	ZS1824C 'Ceramic' Greifmechanik
ZS-MNT0810	Metall Montageplatte
ZS-MNT1214	Metall Montageplatte
ZS-MNT1618	Metall Montageplatte
ZS-MNT1014C	Metall Montageplatte
ZS-MNT1618C	Metall Montageplatte
ZS-MNT1824C	Metall Montageplatte
Z-LBL	High spec, high visibility handle labels
ZS-HDL	ZS1014C & ZS1214 handle only

TSR ORGANISER
SEITE 24-27

TSR20-RL/2	Satz Schienen (2) für 2x 20mm Scheibe (1 Leine) bei min. Scheibenabstand
TSR20-RL/3	Satz Schienen (2) für 3x 20mm Scheibe (2 Leinen) bei min. Scheibenabstand
TSR20-RL/4	Satz Schienen (2) für 4x 20mm Scheibe (3 Leinen) bei min. Scheibenabstand
TSR20-RL/5	Satz Schienen (2) für 5x 20mm Scheibe (4 Leinen) bei min. Scheibenabstand
TSR20-RL/6	Satz Schienen (2) für 6x 20mm Scheibe (5 Leinen) bei min. Scheibenabstand
TSR20-RL500	Satz Schienen (2) 500m lang/ Schiene
TSR20-RL1000	Satz Schienen (2) 1000m lang/ Schiene
TSR20/SHV	TSR20 Scheiben Montage einfach
TSR20/LSHV	TSR20 Scheiben Montage einfach
TSR20L-ESHV	TSR20L Endscheibe Montage - Paar
TSR20L-ESHVF	TSR20L Endscheibe Montage Fest - Einfach
TSR30/SHV	TSR20 Endscheibe Montage - Einfach
TSR30/LSHV	TSR20 Endscheibe Montage - Einfach
TSR30L-ESHV	TSR20L Endscheibe Montage - Paar
TSR30L-ESHVF	TSR20L Endscheibe Montage Fest - Einfach

T-SERIES ORGANISER
SEITE 29-30

TB11	Metall 38mm (1 1/2'') TB Serie – nur TB Serie (vor 2002)
TB17	Komposit 38mm (1 1/2'') TB Serie – nur TB Serie (vor 2002)
T38-C	Komposit 38mm (1 1/2'') T38 Serie– nur T38 Serie T38-A Metall 38mm (1 1/2'') 38 Serie – nur T38 Serie
T50-C	Komposit 50mm (2'') T50 oder TA (vor 2002)
T50-A	Metall 50mm (2'') T50 oder TA (vor 2002)

EA & EJ TILLER EXTENSION
SEITE 34-35

EA-HDL	Griffversion asymmetrisch
EJ-HDL	Griffversion parallel
E-GRIP	Manschettengriff
E-DIABOLO	Aufrichtendes Universalgelenk
E-JOINT	Voll beweglicher Wirbel mit FastPin
E-SHOCK	Schockabsorber
E-SLEEVE	Ersatzsockel/-Lage
E-FASTPIN	Entkuppelspange FastPin
E-BUTTON	Steuerknopf
E-CLIP	Auslegerclip für alle Modelle
E-KIT	Button, clip and sleeve

EJB TILLER EXTENSION
SEITE 36

EJB-CLIP	Halteklammer
EJB-JOINT	Ersatz Verbinder Spinflex™

WL FURLING LINE LEAD
SEITE 37

WL-SHEAVE	Ersatzscheibe für WL/2

BRS SPINNAKER BLOCK
SEITE 38

BRS-STROP	Ersatzstropp für beide Modelle

ATCU THROTTLE CONTROL
SEITE 39

ATCU-LVR	Spezieller Steuerhebel

GEWICHTE & SCHRAUBEN

SEITE	ARTIKEL	MODELL	GEWICHT	SCHRAUBE	INKLUSIVE	SK	FK	BOLZEN	SECHSKANT
23	PD PADEYE	PD/6C	75g (2.6oz)	2 x M6 (1/4”)	✓	-	-	-	-
		PD/8C	142g (5.0oz)	2 x M8 (5/16”)	✓	-	-	-	-
		PD/10C	244g (8.6oz)	2 x M10 (3/8”)	✓	-	-	-	-
		PD/12C	385g (13.5oz)	2 x M12 (1/2”)	✓	-	-	-	-
24-27	TSR SERIE FALLUMLENKER	TSR	für Details spt@spinlock.co.uk kontaktieren		✓	✓	M8	-	-
28	TWR SCHEIBEN SERIE	TWR/30	138g (4.9oz)	1 x M8 (5/16”)	✓	-	-	-	-
		TWR/44	280g (9.9oz)	1 x M12 (1/2”)	✓	-	-	-	-
28	TWF WINCHFEEDER	TWF/50M	200g (7.0oz)	1 x M10 (3/8”)	✓	-	-	-	-
		TWF/63M	325g (11.4oz)	1 x M12	✓	-	-	-	-
29	T25 FALLUMLENKER	T25	64g (2.2oz) for 2 M5 (3/16”)		-	✓	✓	-	-
			20g (0.7oz) per extra sheave						
29	BE MULTIPLE BULLSEYE	BE10/2	16g (0.6oz)	2 x M5 (3/16”)	-	✓	-	-	-
		BE10/3	24g (0.9oz)	2 x M5 (3/16”)	-	✓	-	-	-
30	T SERIE FALLUMLENKER	T38	115g (4.0oz) ffür 2 M6 (1/4”)		-	✓	-	-	-
		T50	185g (6.5oz) für 2 M8 (5/16”)		-	✓	-	-	-
		TC50	575g (20.1oz) für 2 M8 (5/16”) (A4-80)		✓	✓	-	-	-
		TC50/D	750g (26.3oz) für 2 M8 (5/16”) (A4-80)		✓	✓	-	-	-
33	EAC CARBON PINNENAUSLEGER	EAC/900	299g (10.55oz)	2 x M5 (3/16”)	✓	✓	-	-	-
		EAC/1200	339g (11.96oz)	2 x M5 (3/16”)	✓	✓	-	-	-
		EAC/1600	406g (14.32oz)	2 x M5 (3/16”)	✓	✓	-	-	-
		EAC/2000	461g (16.26oz)	2 x M5 (3/16”)	✓	✓	-	-	-
34	EA PINNENAUSLEGER	EA/900S	690g (24.2oz)	2 x M5 (3/16)	✓	✓	-	-	-
		EA/1200S	780g (27.3oz)	2 x M5 (3/16)	✓	✓	-	-	-
		EA/1600S	800g (1lb 12oz)	2 x M5 (3/16)	✓	✓	-	-	-
		EA/2000S	900g (1lb 15oz)	2 x M5 (3/16)	✓	✓	-	-	-
35	EJ PINNENAUSLEGER	EJ/900S	445g (15.6oz)	2 x M5 (3/16)	✓	✓	-	-	-
		EJ/1200S	510g (17.9oz)	2 x M5 (3/16)	✓	✓	-	-	-
		EJ/1600S	800g (1lb 12oz)	2 x M5 (3/16)	✓	✓	-	-	-
		EJ/2000S	900g (1lb 15oz)	2 x M5 (3/16)	✓	✓	-	-	-
36	EJB PINNENAUSLEGER	EJB/600B	125g (4.4oz)	2 x M5 (3/16”)	-	-	✓	-	-
		EJB/900B	170g (6.0oz)	2 x M5 (3/16”)	-	-	✓	-	-
		EJB/1400B	255g (8.9oz)	2 x M5 (3/16”)	-	-	✓	-	-
37	WL REFFLEINEN FÜHRUNGEN	WL/1	40g (1.4oz)	Stanchion: 25mm (1”)					
		WL/2	70g (2.5oz)	Stanchion: 25mm (1”)					
37	BE BULLSEYE	BE06	5g (0.18oz)	1 x M4 (5/32”)	-	✓	-	-	-
		BE10/TF	8g (0.28oz)	2 x M4 (5/32”)	-	✓	-	-	-
		BE12/TF	14g (0.49oz)	2 x M5 (3/16”)	-	✓	-	-	-
		BE16/TF	35g (1.2oz)	2 x M6 (1/4”)	-	✓	-	-	-

GEWICHTE & SCHRAUBEN

PAGE	PRODUCT	MODEL	WEIGHT	FASTENERS	SUPPLIED	CSK HEAD	PAN HEAD	STUD	HEX HEAD
38	BRS SPINNAKER KLEMMBLOCK	BRS/50	250g (8.8oz)	Loop Befestigung	-	-	-	-	-
38	SUA MINISTOPPER	SUA/1	170g (6.0oz)	4 x M6 (1/4”)	-	-	✓	-	-
		SUA/2	250g (8.8oz)	4 x M6 (1/4”)	-	-	✓	-	-
		SUA/3	350g (12.3oz)	4 x M6 (1/4”)	-	-	✓	-	-
39	RF SEGELEINFÄDLER	RF/MA	136g (4.8oz)	Sail: Mainsail Tape: 11mm (7/16”)					
		RF/H	140g (4.9oz)	Sail: Headsail (single) Tape: 7mm (1/4”)					
		RF/H2	219g (7.7oz)	Sail: Headsail Tape: 7mm (1/4”)					
39	ATCU MOTORSTEUERUNG	ATCU/1	260g (9.1oz)	4 x M5 (3/16”)	✓	✓	✓	-	-
		ATCU/1+	380g (13.3oz)	4 x M5 (3/16”)	✓	✓	✓	-	-
		ATCU-LVR	107g (3.8oz)	-	-	-	-	-	-

GEWICHTE, SCHRAUBEN & ABMESSUNGEN

ALLE TECHNISCHEN DATEN SIND UNTER SPINLOCKCO.UK UND PROSUPPORT@SPINLOCK.CO.UK VERFÜGBAR

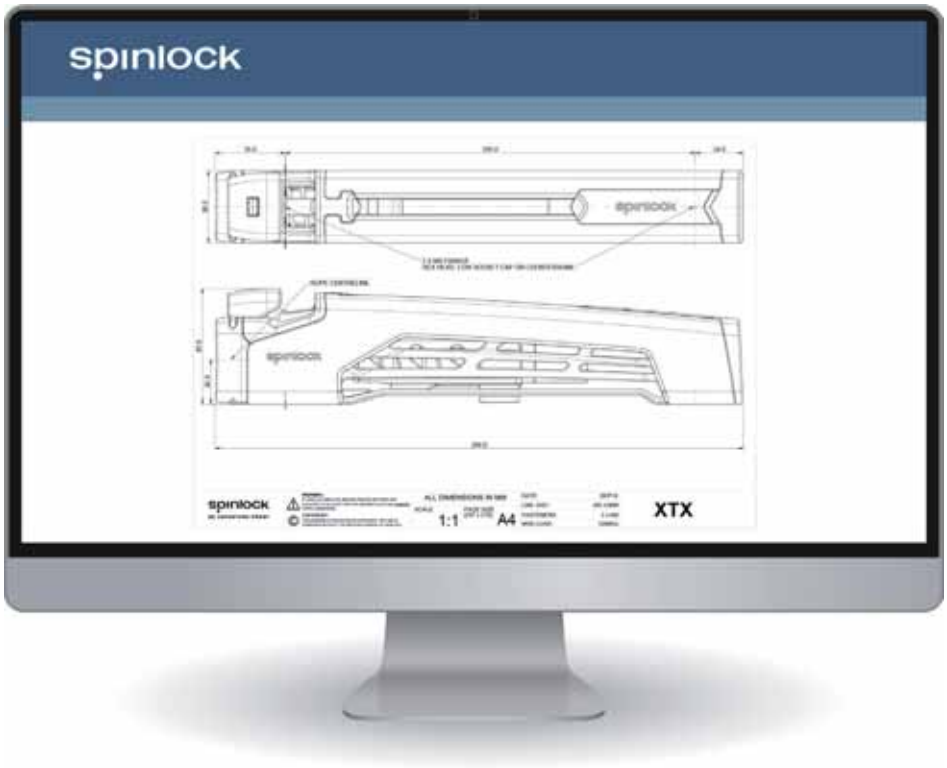

ABMESSUNGEN

SEITE 8-9
PXR POWERKLEMME

PXR0206

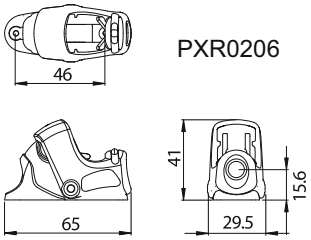

PXR0810

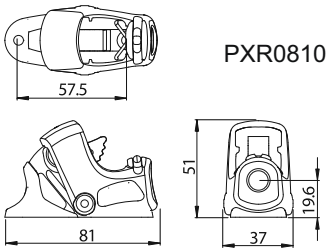

PXR0206/SW

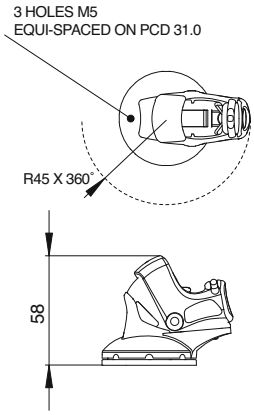

PXR0810/SW

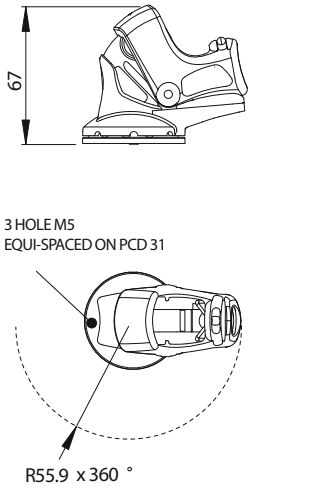

PXR0206/T

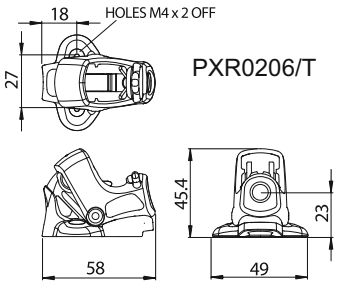

PXR0810/T

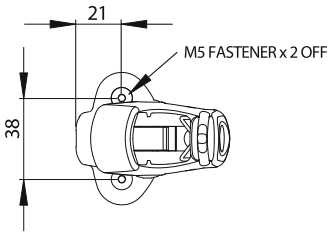

PXR0206/VP

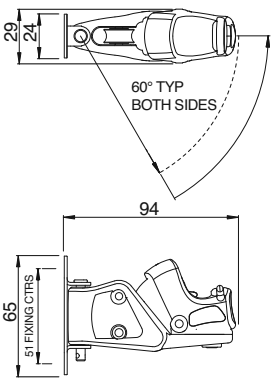

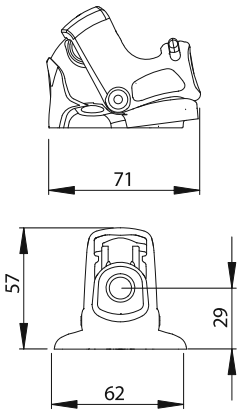

SEITE 10-11
XAS POWERSTOPPER

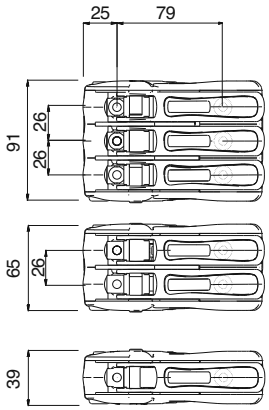

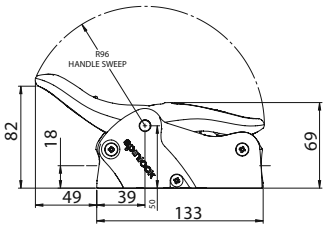

XAS
Side mount

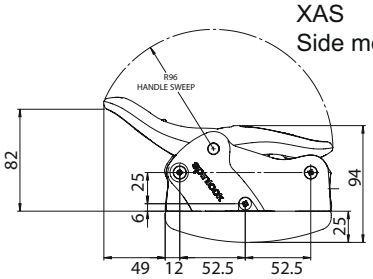

PXR MAST BASIS

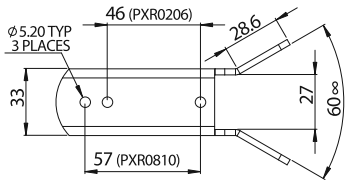

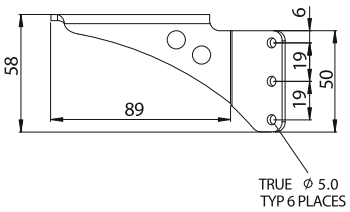

PX Dimensionen erhältlich online unter www.Spinlock.co.uk

Keine Maßstabs getreuen Zeichnungen: Nicht als Bohrschablone verwenden

ABMESSUNGEN

SEITE 12-13
XTS & XCS POWERSTOPPER

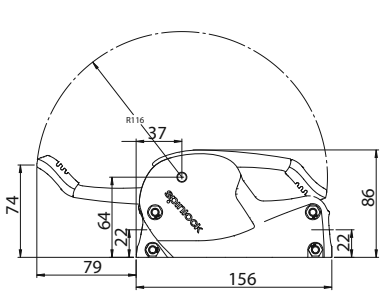

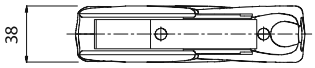

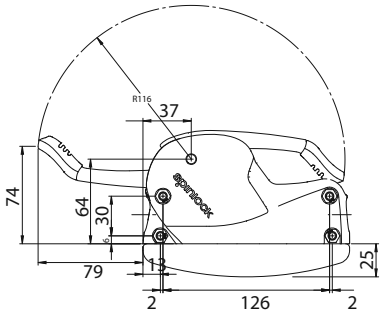

* illustrated with sidemount kit

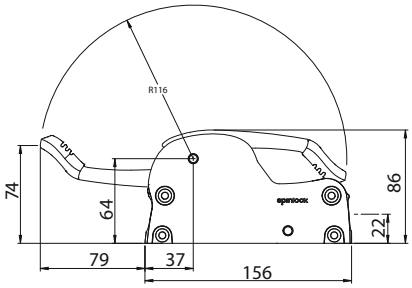

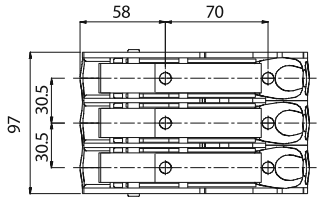

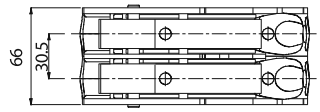

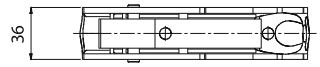

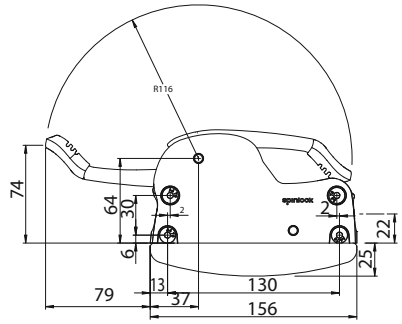

SEITE 16
XTR POWERSTOPPER

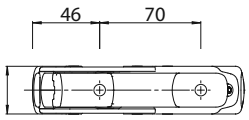

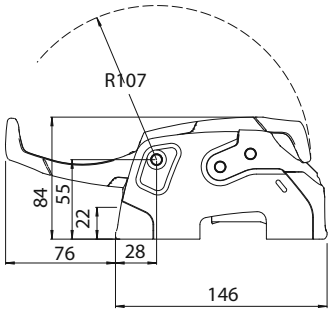

SEITE 17
ZR ABKLEMMER

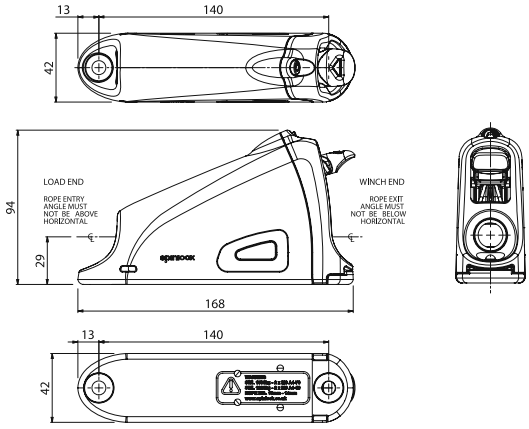

SEITE 18-19
XX POWERSTOPPER

XX0812

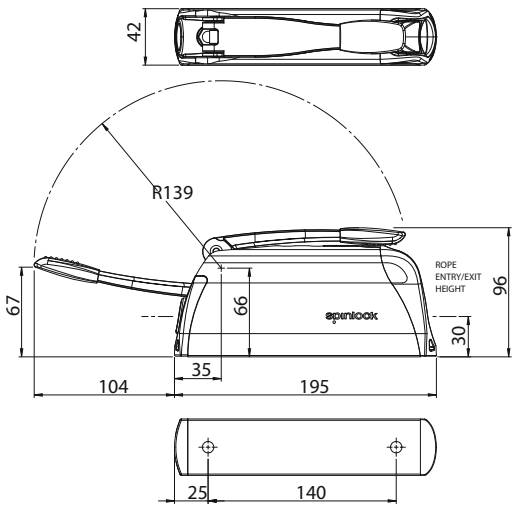

Keine Maßstabs getreuen Zeichnungen: Nicht als Bohrschablone verwenden

SEITE 20-21
ZS POWERJAMMER

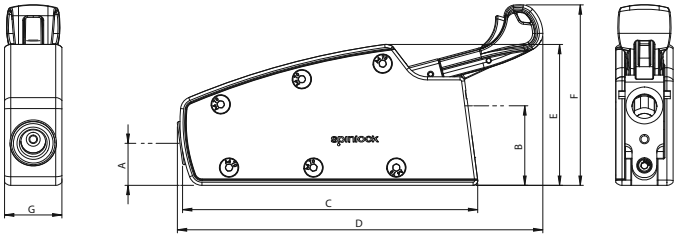

A	Leinen Einlauf Höhe	25mm	27mm	33mm
B	Leinen Auslauf Höhe	43mm	51mm	60mm
C	Länge Gehäuse	163mm	190mm	218mm
D	Gesamtlänge	173mm	235mm	261mm
E	Gehäusehöhe	78mm	91mm	108mm
F	Gesamthöhe	95mm	116mm	130mm
G	Gehäuse Breite	31mm	37mm	46mm

ZS CARBON POWERJAMMER

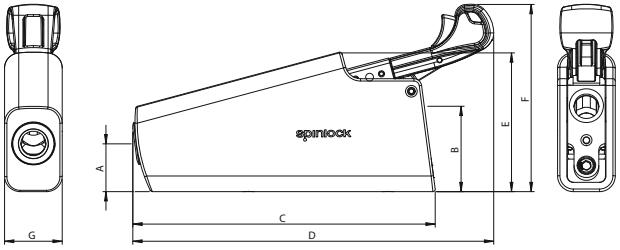

		ZS1014C	ZS1618C
A	Leinen Einlauf Höhe	31mm	37mm
B	Leinen Auslauf Höhe	55mm	63mm
C	Länge Gehäuse	195mm	224mm
D	Gesamtlänge	233mm	260mm
E	Gehäusehöhe	90mm	105mm
F	Gesamthöhe	121mm	134mm
G	Gehäuse Breite	37mm	46mm

Bohrschblonen erhältlich unter spinlock.co.uk

SEITE 23
PD PADEYE

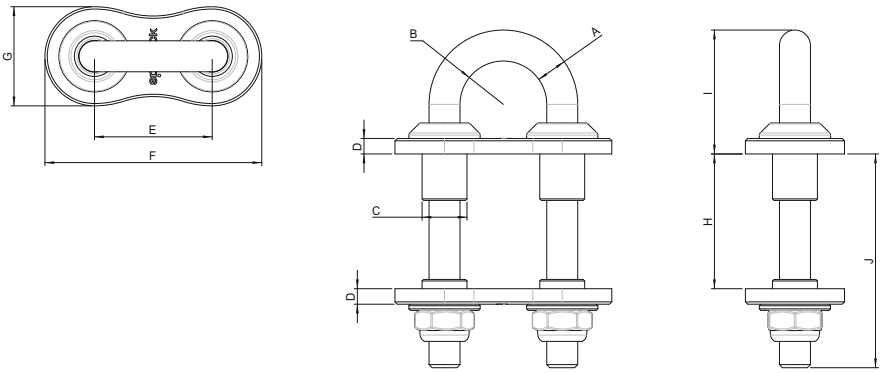

	A	B	C	D	E	F	G	H	I	J
PD/6C	6mm	10mm	10mm	3mm	Bohrung 2 x 10.5mm Holes on 25.0 Centres	45mm	20mm	Max 42.0 Min 8.0	24.2mm	55mm
PD/8C	8mm	12mm	12mm	3mm	Bohrung 2 x 12.5mm Holes on 32.0 Centres	58mm	26mm	Max 47.0 Min 13.0	30.0mm	62mm
PD/10C	10mm	14mm	15mm	5mm	Bohrung 2 x 15.5mm Holes on 38.0 Centres	70mm	32mm	Max 45.0 Min 23.0	40.0mm	69mm
PD/12C	12mm	18mm	17mm	5mm	Bohrung 2 x 17.5mm Holes on 50.0 Centres	88mm	38mm	Max 45.0 Min 23.0	46.0mm	86mm

Bohrschblonen erhältlich unter spinlock.co.uk

SEITE 28
TWF WINCHFEEDER

TWF/63M

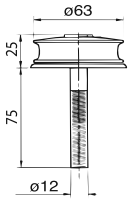

TWF/50M

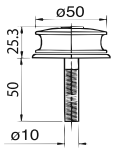

Keine Maßstabs getreuen Zeichnungen: Nicht als Bohrschablone verwenden

ABMESSUNGEN

SEITE 29
T25 FALLUMLENKER

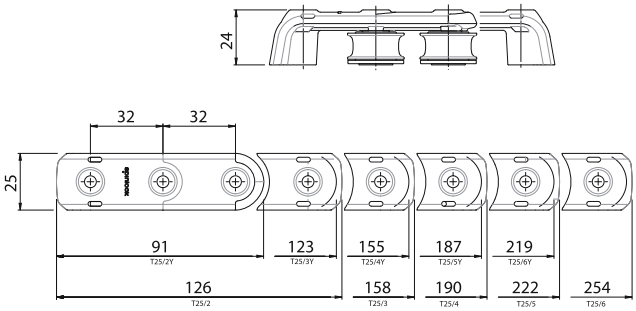

SEITE 29
BE MULTIPLE BULLSEYE

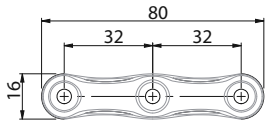

BE10/2

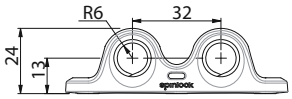

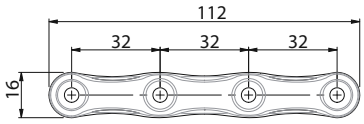

BE10/3

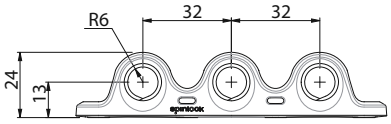

SEITE 30
T SERIES FALLUMLENKER

Symmetric & Asymmetric versions

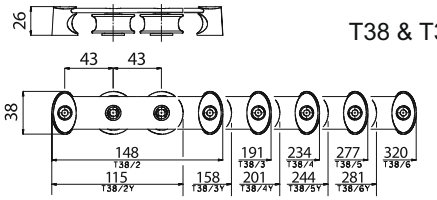

T38 & T38/Y

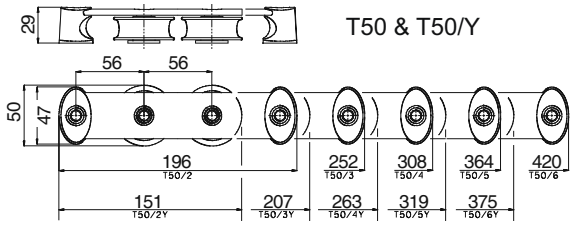

T50 & T50/Y

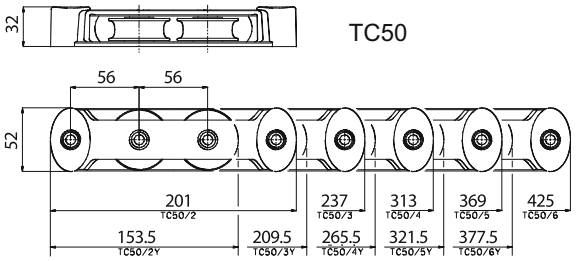

TC50

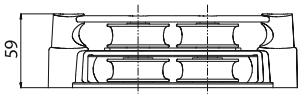

TC50/D

SEITE 34-35
EA & EJ PINNENAUSLEGER

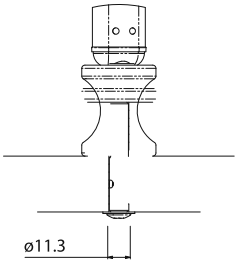

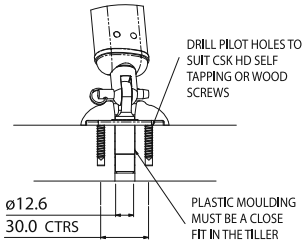

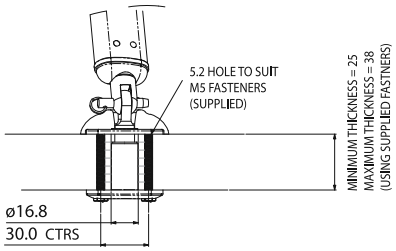

Keine Maßstabs getreuen Zeichnungen: Nicht als Bohrschablone verwenden

SEITE 36
EJB PINNENAUSLEGER

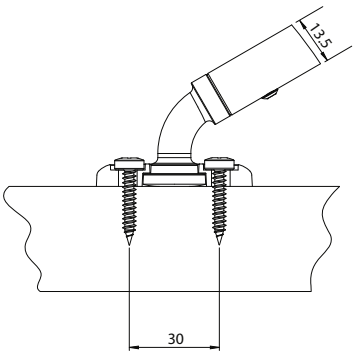

SEITE 37
WL REFFLEINEN-FÜHRUNGEN

WL/1

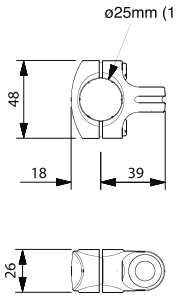

WL/2

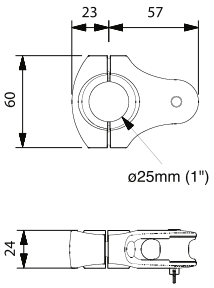

SEITE 37
BE BULLSEYE

BE06

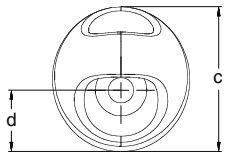

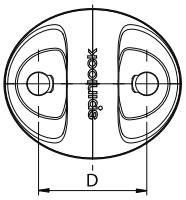

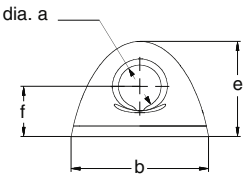

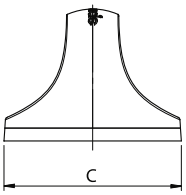

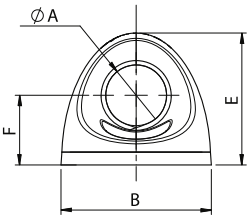

	BE06	BE10/TF	BE12/TF	BE16/TF
a	7.0mm	11.0mm	13.5mm	17.0mm
b	22.5mm	27.8mm	33.3mm	39.3mm
c	23.6mm	32.8mm	39.3mm	52.4mm
d	10.0mm	20.0mm	24.0mm	32.0mm
e	15.6mm	24.4mm	29.3mm	39.0mm
f	8.2mm	12.8mm	15.5mm	20.5mm

SEITE 38
BRS SPINNAKER KLEMMBLOCK

BRS/50

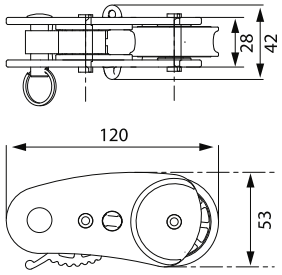

BRS/63

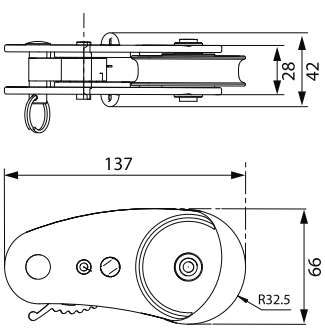

SEITE 38
SUA MINISTOPPER

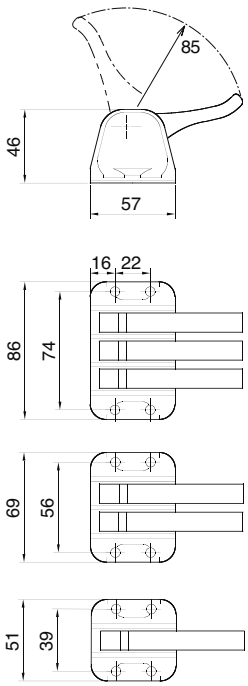

Keine Maßstabs getreuen Zeichnungen: Nicht als Bohrschablone verwenden

PROTECT
NO LIMITS

RETTUNGSWESTEN VERGLEICHSTABELLE

PRODUCT	DECKVEST VITO	DECKVEST 6D	DECKVEST LITE+	DECKVEST LITE	DECKVEST LITE USCG	DECKVEST CENTO
ZIELGRUPPE:	170N/275N Rettungsweste mit Harness (und optionalem Harness Schnellauslöse System) für leidenschaftliche Offshore- Regatta Segler, die von den neuesten Technologien in Zusammenarbeit mit den Teams des Volvo Ocean Race profitiere möchten.	170 / 275N Rettungsweste mit Harness für alle Fahrten- und Offshore Regatta Segler (erfüllt die ORC 1 Regeln) mit höchsten Ansprüchen an Komfort und Sicherheit	Kompakte und leichte Rettungsweste mit Harness ideal geeignet für den Einsatz auf Segel und Motorbooten auf Küsten- und Binnengewässern	Kompakte und leichte Rettungsweste hervorragend geeignet für alle Wassersportfreunde auf offenen Motorbooten, Kiel- Sportbooten, Paddelbooten und zum Angeln	USCG Kompakte und leichte Rettungsweste für alle Wassersportfreunde auf offenen Motorbooten, Kiel-Sportbooten, Paddelbooten und zum Angeln, die eine von der amerikanischen Küstenwache zertifizierte Rettungsweste benötigen	Kompakte und leichte Rettungsweste mit Harness für junge Segler im Alter zwischen 8 und 15 Jahren und einem Gewicht von 20 – 50kg
50N LEISTUNGSKLASSE	-	-	-	-	-	-
100N LEISTUNGSKLASSE	-	-	-	-	-	✓
170N LEISTUNGSKLASSE	✓	✓	✓	✓	✓	-
275N LEISTUNGSKLASSE	✓	✓	-	-	-	-
275N LEISTUNGSKLASSE MIT DOPPELKAMMER	-	-	-	-	-	-
PRO SENSOR ELITE	-	✓	-	-	-	-
UML MK5	-	-	✓	✓	-	✓
HAMMAR®	✓	-	-	-	-	-
HALKEY ROBERTS V95000 PRO HYDRO	-	-	-	-	✓	-
HALKEY ROBERTS V87000M (MANUAL)	-	-	-	-	-	-
GRÖSSE	Einheitsgröße	Einheitsgröße	Einheitsgröße	Einheitsgröße	Einheitsgröße	Einheitsgröße
FARBE	●	●○●●●	●	●○●●●	●○●●	●●
GEWICHT	170N-1240g (2lb 12oz) 275N- 1500g (3lbs 5oz)	170N-1300g (2lb 9oz) 275N-1500g (3lbs 3oz)	860g (1lb 14.3oz)	860g (1lb 14.3oz)	860g (1lb 14.3oz)	720g (1lb 9.4oz)
DECK HARNESS	✓	✓	✓	-	-	✓
HARNESS RELEASE SYSTEM (HRS™)	Optional	Optional	-	-	-	-
BEFESTIGUNGSPUNKTE FÜR TASCHEN	✓	✓	✓	✓	✓	✓
SCHRITTGURT	✓	✓	✓	✓	✓	✓
SPRAYHOOD	✓	✓	Optional Accessory	Optional Accessory	Optional Accessory	Optional Accessory
SICHERHEITSLEINEN MESSER	-	Optional	Optional Accessory	-	-	Optional Accessory
PYLON™ LIFEJACKET LEUCHTE	✓	✓	Optional Accessory	Optional Accessory	Optional Accessory	Optional Accessory
LUME-ON™ BELEUCHTUNG	✓	✓	Optional Accessory	Optional Accessory	Optional Accessory	Optional Accessory
AIS MOB1	Optional Accessory	Optional Accessory	Optional Accessory	Optional Accessory	Optional Accessory	Optional Accessory
5 JAHRE GARANTIE	✓	✓	✓	✓	✓	✓
GARANTIEVERLÄNGERUNG (TFL)	✓	✓	✓	✓	✓	✓

AERO-PRO PFD	WING & FOIL PFD	ALTO BELT PACK	DURO SOLAS	DURO+	DURO
50N Auftriebsweste ideal geeignet zum sportlichen Segeln auf Jollen, Kiel- und Mehrrumpfbooten	50N Auftriebsweste ideal geeignet zum Segeln auf Jollen Kiel- und Mehrrumpfbooten sowie auf offenen Motorbooten und allen Arten von Wassersport	75N aufblasbare Auftriebshilfe für alle Wassersportler auf, im und am Wasser wie Stand-Up Paddler, Kanufahrer und Ruderer sowie Schwimmer und Angler	Nach SOLAS zertifizierte 275N Rettungsweste mit Doppelkammer für den intensiven, täglichen Einsatz in der gewerblichen Binnen- und Seeschifffahrt sowie Fachkräfte mit dem Bedarf nach einer SOLAS zertifizierte Rettungsweste	275N Für gewerbliche und beruflich ätigkeiten im maritimen/ industriellen Umfeld sowie Fachkräften, die auf oder am Wasser arbeiten. Der Harness garantiert zusätzliche Sicherheit mit Verwendung der Sicherheitsleine	170N/275N Für gewerbliche und beruflich Tätigkeiten im maritimen/ industriellen Umfeld sowie Fachkräften, die auf oder am Wasser arbeiten
✓	✓	✓ (75N tatsächlich)	-	-	-
-	-	-	-	-	-
-	-	-	-	-	✓
-	-	-	-	✓	✓
-	-	-	✓	-	-
-	-	-	-	✓	✓
-	-	-	✓	-	✓
-	-	-	-	-	-
-	-	-	-	-	-
-	-	✓	-	-	-
S, M, L	XS, S, M, L, XL	Einheitsgröße	Einheitsgröße	Einheitsgröße	Einheitsgröße
●	●●●	●●●●	●	●	●●
730g (1lb 9.7oz)	Wing - 470g (1lb 0.6oz) Foil - 470g (1lb 0.6oz)	376g (13.3oz)	2002g (4lb 6.6oz)	950g (2lb 1.5oz)	170N-950g (2lb 1.5oz) 275N-1250g (2lb 2.1oz)
-	-	-	-	✓	-
-	-	-	-	-	-
-	-	-	✓	✓	✓
-	-	-	✓	✓	✓
-	-	-	Optional Accessory	Optional Accessory	Optional Accessory
-	-	-	-	Optional Accessory	-
-	-	-	✓	Optional Accessory	Optional Accessory
-	-	Optional Accessory	Optional Accessory	Optional Accessory	Optional Accessory
-	-	-	Optional Accessory	Optional Accessory	Optional Accessory
2 Jahre	2 Jahre	2 Jahre	2 Jahre	2 Jahre	2 Jahre
✓	✓	✓	✓	✓	✓

HARNESS RELEASE SYSTEM (HRS) OPTIONAL

ISO12402-1 Deck Safety Harness
Der weiche, textile D-Ring für die Sicherheitsleine an der Vorderseite der Rettungsweste kann im Notfall gelöst werden, um eine Person aus ihrer Sicherheitsleine zu befreien.

- Der Auslösegriff dazu befindet sich hinter dem textilen D-Ring. Er ist leicht zu lokalisieren, zu greifen und zu ziehen
- Textile D-Ring gelöst und geöffnet
- Benutzer von Sicherheitsleine und Boot getrennt

1) PULL HRS™ HANDLE TO ACTIVATE

2) HARNESS LOOP RELEASES

DECKVEST 6D AUTOMATISCHE RETTUNGSWESTE MIT INTEGRIERTEM DECKSHARNESS

PRODUKTINFORMATION

170N und 275N Auftrieb
Einheitsgröße
Auslöseautomatik mit UML Pro Sensor Elite
Verbesserte vordere Verschlussschnalle mit einfacher Einstellbarkeit auf den Brustumfang
Verbessertes ShoulderFit System für die perfekte Passform
Decksharness mit textilem D-Ring
Verstauung der Sprayhood im Rückenprofil – schlankeres und aufgeräumtes Gesamtprofil
Strapazierfähiges Außenmaterial an stark beanspruchten Stellen
Ausgeformtes Sprayhood verstaut im Rückenprofil der Weste
Auslöseautomatik auf der Rückseite der Rettungsblase für erhöhte Sicherheit im Wasser
400mm breiter Schrittgurt mit Verstautasche am Rücken
Inklusive Pylon 360° Leuchte
Inklusive Lume-On Beleuchtung der Auftriebsblase
MOB1 AIS kompatibel
5 Jahre Garantie
Gurtmesser Tasche für nicht HRS Ausführung

275N VORTEILE

170N ist der empfohlene Auftrieb für das Offshore Segeln

- Die 275N Auftriebsblase kann v.a. für größere Personen, beim Tragen von voller Wetterausrüstung sowie zusätzlichem Gewicht von Werkzeug von Vorteil sein.
- Die höhere Auftriebskraft dreht die Person im Wasser rascher auf den Rücken
- Etwa 5cm erhöhter Freibord des Kopfes über Wasser

Part No.	Description
Deckvest 6D 170N	
DW-LJH6D/A	Deckvest 6D 170N (Grau & Schwarz)
DW-LJH6D/ACY	Deckvest 6D 170N (Gelb & Schwarz)
DW-LJH6D/APB	Deckvest 6D 170N (Pacific Blue & Schwarz)
DW-LJH6D/ATW	Deckvest 6D 170N (Tropic White & Schwarz)
DW-LJH6D/A/HRS	Deckvest 6D 170N with HRS System (Grau & Schwarz)
DW-LJH6D/ACY/HRS	Deckvest 6D 170N with HRS System (Gelb & Schwarz)
DW-LJH6D/APB/HRS	Deckvest 6D 170N with HRS System (Pazifik Blau & Schwarz)
DW-LJH6D/ATW/HRS	Deckvest 6D 170N with HRS System (Tropisch Weiß & Schwarz)
Deckvest 6D 275N	
DW-LJH6D/A275	Deckvest 6D 275N (Grau & Schwarz)
DW-LJH6D/A275CY	Deckvest 6D 275N (Gelb & Schwarz)
DW-LJH6D/A275PB	Deckvest 6D 275N (Pazifik Blau & Schwarz)
DW-LJH6D/A275TW	Deckvest 6D 275N (Tropisch Weiß & Schwarz)
DW-LJH6D/A275/HRS	Deckvest 6D 275N with HRS System (Grau & Schwarz)
DW-LJH6D/A275CY/HRS	Deckvest 6D 275N with HRS System (Gelb & Schwarz)
DW-LJH6D/A275PB/HRS	Deckvest 6D 275N with HRS System (Pazifik Blau & Schwarz)
DW-LJH6D/A275TW/HRS	Deckvest 6D 275N with HRS System (Tropisch Weiß & Schwarz)

Approvals

CE Zertifiziert
ISO12402-3 170N Leistungsklasse
ISO12402-2 275N Leistungsklasse
ISO12401 Deck Harness

Optional Fitting

AIS MOB1 Unit	DW-MOB/1
Deckvest 6D Harness-Schnellauslösesystem	DW-HRS/6D
Umrüstset für manuelles Auslösen	DW-MAK/E

DECKVEST 6D AUTOMATISCHE RETTUNGSWESTE MIT INTEGRIERTEM DECKSHARNESS WITH OPTIONAL HRS™

OPTIONAL

AIS MOB1 UNIT

INKLSUIVE PYLON 360° LEUCHTE (SOLAS ZUGELASSEN)

INKLSUIVE AUSGE-FORMTE SPRAYHOOD

SHOULDER FIT SYSTEM, KOMFORTA-BLER SITZ AUF DER SCHULTER

COVERED QUICK-BURST ZIP

EINGEFASSTER MANUELLER AUSLÖSEGRIFF

SCHLAUFEN FÜR BRUSTTASCHEN

SICHTFENSTER AUF DER RÜCKSEITE

ROTE BERGESCHLAUFE

INKLUSIVE LUME-ON BELEUCHTUNG

MUNDVENTIL & PFEIFFE

RÜCKENVER-STELLSYSTEM

UML PRO SENSOR ELITE AUSLÖSER

LEICHTER, TEXTILER D-RING

ISO12402-1 INTEGRIERTER DECKSHARNESS

HARNESS-SCHNEL-LAUSLÖSESYSTEM (HRS™)

OPTIONAL

40mm EXTRA BREITER SCHRITTGURT

LEICHTES KÖRPER VERSTELLSYSTEM

DECKVEST **VITO** OFFSHORE RETTUNGSWESTE MIT OPTIONALEM HRS™

OPTIONAL

AIS
MOB1
UNIT

INKLSUIVE PYLON 360°
LEUCHTE (SOLAS
ZUGELASSEN)

INKLSUIVE AUSGE-
FORMTE SPRAYHOOD

SHOULDER FIT
SYSTEM, KOMFORTA-
BLER SITZ AUF DER
SCHULTER

GROB- UND FEI-
NEINSTELLUNG.
EINSTELLUNG DER
RETTUNGSWESTE AN
KÖRPERGRÖSSE

EINGEASSTER
SCHRITTGURT

SCHLAUFEN FÜR
BRUSTTASCHEN

ZIP
QUICK BURST

ROTE
BERGESCHLAUFE

INKLUSIVE
LUME-ON
BELEUCHTUNG

MUNDVENTIL &
PFEIFFE

GÜRTEL ENDE
AUFGERÄUMT &
LEICHT
METALLSCHNALLE

HAMMAR
HYDROSTATISCHER
DRUCK AUSLÖER

LEICHTER,
TEXTILER
D-RING

ISO12402-1
INTEGRIERTER
DECKSHARNESS

HARNESS-SCHNEL-
LAUSLÖSESYSTEM
(HRS™)

OPTIONAL

40mm
EXTRA BREITER
SCHRITTGURT

GUTER POLSTERSCHUTZ GEGEN
AUFPRALL AN RÜCKEN UND
OBERKÖRPER AUSGEFORMTES

DECKVEST **VITO** OFFSHORE RETTUNGSWESTE MIT OPTIONALEM HRS™

Die Deckvest VITO basiert auf der langjährigen Konstruktionserfahrung von Spinlock für das Volvo Ocean Race und vereint die neuesten Spinlock Technologien einer automatischen Rettungsweste mit Harness. Alle teilnehmenden Teams des Volvo Ocean Race waren mit der neuen Deckvest VITO ausgerüstet, die in enger Zusammenarbeit mit erfahrenen Volvo Ocean Race Seglnern für die hohen Ansprüche des Rennens entwickelt wurde. Hauptziel war die Entwicklung einer innovativen automatischen Rettungsweste, welche die Teams häufiger nutzen und den besonderen Anforderungen der Segler gerecht wird.

FEATURES

Intelligentes Design aus strapazierfähigem wabenförmigen Außenmaterial

170N Auftrieb mit Hammar Auslöseautomatik

Mit optionalem Harness Schnellauslöse- System (HRS)

ShoulderFit SystemTM – einzigartiger, ergonomischer Schnitt für ausgezeichneten Aufliegen am Rücken und auf Schultern für sehr gute Beweglichkeit

Einfaches und intuitives Anlegen

Innovative Voreinstellbarkeit an die Oberkörpergröße XS – XXL am Rückengurt

Komfortable und leichte Feineinstellung an seitlicher Verstellschnalle

Sehr gute Rücken- und Oberkörper Polsterung

Ausgeformtes Sprayhood für erhöhte Sicherheit und schützt vor Einatmen von Gischtwasser

Pylon™ Lampe

Lume-On™ Beleuchtung der Auftriebsblase

40mm Schrittgurt mit Verstautasche am Rücken

HARNESS RELEASE SYSTEM (HRS) OPTIONAL

ISO12402-1 Deck Safety Harness

Der weiche, textile D-Ring für die Sicherheitsleine an der Vorderseite der Rettungsweste kann im Notfall gelöst werden, um eine Person aus ihrer Sicherheitsleine zu befreien.

- Der Auslösegriff dazu befindet sich hinter dem textilen D-Ring. Er ist leicht zu lokalisieren, zu greifen und zu ziehen
- Textile D-Ring gelöst und geöffnet
- Benutzer von Sicherheitsleine und Boot getrennt

1) PULL HRS™ HANDLE TO ACTIVATE → 2) HARNESS LOOP RELEASES

Approvals

CE Zertifiziert
ISO12402-3 170N Leistungsklasse
ISO12402-2 275N Leistungsklasse
ISO12401 Deck Harness

OPTIONALE AUSSTATTUNG

AIS MOB1	DW-MOB1
Brust Tasche	DW-PCC
Deckvest VITO Harness-Schnellauslösesystem	DW-HRS

Modell	Beschreibung
DW-VT/H170	Deckvest VITO 170N Rettungsweste Hammar
DW-VT/H170/HRS	Deckvest VITO 170N mit Harness-Schnellauslösesystem
DW-VT/H275	Deckvest VITO 275N Rettungsweste Hammar
DW-VT/H275/HRS	Deckvest VITO 275N mit Harness-Schnellauslösesystem

DECKVEST **LITE & LITE+** 170N KOMPAKTE UND LEICHTE RETTUNGSWESTE

OPTIONAL

AIS
MOB1
UNIT

OPTIONAL

PYLON™
360°
LEUCHTE

OPTIONAL

SPRAY
HOOD

EINGEASSTER
CHRITTGURT

FIXER RÜCKEN-
GURT FARBLICH
ABEGESTIMMT

MANUELLER AUS-
LÖSEGRIFF & SCH-
NELLÖFFNENDER
REISSVER-
SCHLUSS

BEFESTIGUNGSPUNKT
FÜR BRUSTTASCHE

MANUELLER UMRÜST-
SATZ VERFÜGBAR

SIGNALROT MARKIERTE
BERGESCHLAUFE

LUME-ON™
BELEUCHTUNG DER
AUFTRIEBSBLASE

OPTIONAL

MUNDVENTIL
& PFEIFFE

KOMPAKTER UML
MK5i AUSLÖSER

LITE+
HARNESS MIT WEICHEM
D-RING AUS HOCHFESTEM
GEWEBE FÜR
SICHERHEITSLEINE

LITE+

LITE
SEITLICHE
KUNSTSTOFF
SCHNALLE

LITE

LITE+
LEICHTE
METALLSCHNALLE

LITE+

DECKVEST **LITE** KOMPAKTE UND LEICHTE RETTUNGSWESTE

ZIELGRUPPE

Erste Wahl für alle Wassersportfreunde auf offenen Motorbooten, Kiel-Sportbooten, Paddelbooten und zum Angeln

PRODUKTINFORMATION

Zertifiziert nach Leistungsklasse mit 150N Auftrieb (tatsächlicher Auftrieb 170N)

Sehr leichtes, flaches Profil für sehr hohen Tragekomfort

Seitliches Überziehen und komfortable Größenverstellung durch seitliche Verstellschnalle

Außenmaterial aus strapazierfähigem, wabenförmigen Gewebe Einheitsgröße

Einzelschrittgurt mit verdeckter Schnalle reduziert die Gefahr des Hängenbleibens

Hochreflektierende Applikationen

Signalrot markierte Bergeschlaufe

Individuell bedruckbar mit dem Namen Ihres Bootes oder Teams

Verfügbar in 5 Farben: Schwarz, Pazifik Blau, Tropisch Weiß, Grenadine Rosa und Flow Grün

Garantieverlängerung auf 5 Jahre bei Produktregistrierung

(TLS - Through Life Support)

Befestigungspunkte für Zubehör:

- Sprayhood (optional erhältlich)
- Brusttasche (optional erhältlich)
- Notstoppleine
- Funkgerät

- Black Graphite (A)
- Pacific Blue (APB)
- Grenadine Pink (AGP)
- Tropic White (ATW)
- Flow Green (AFG)

CE ZERTIFIZIERT ISO12402-3 Leistungsklasse

Model	Description
DW-LTE/A	Deckvest LITE, Black
DW-LTE/ATW	Deckvest LITE, Tropic White
DW-LTE/APB	Deckvest LITE, Pacific Blue
DW-LTE/AGP	Deckvest LITE, Grenadine Pink
DW-LTE/AFG	Deckvest LITE, Flow Green
DW-SHD/170-F	LITE sprayhood Fitted
DW-PYL/L1-F	Pylon™ lifejacket light Fitted
DW-LMN-F	Lume-On™ Fitted
DW-MOB/1-F	Ocean Signal MOB1 Unit Fitted
DW-MAK	UML Manual Conversion Kit available

DECKVEST **LITE +** ULTRA-LIGHTWEIGHT LIFEJACKET WITH HARNESS

ZIELGRUPPE

Geeignet für den Einsatz auf Segel- und Motorbooten auf Küsten- und Binnengewässern. Der Harness garantiert zusätzliche Sicherheit mit Verwendung der Sicherheitsleine

PRODUKTINFORMATION

Zertifiziert nach Leistungsklasse mit 150N Auftrieb (tatsächlicher Auftrieb 170N)

Harness mit weichem D-Ring aus hochfestem Gewebe für zusätzliche Sicherheit mit Verwendung einer Sicherheitsleine

Sehr leichtes, flaches Profil für sehr hohen Tragekomfort

Seitliches Überziehen und komfortable Größenverstellung durch seitliche Verstellschnalle

Außenmaterial aus strapazierfähigem, wabenförmigen Gewebe

Einheitsgröße

Einzelschrittgurt mit verdeckter Schnalle reduziert die Gefahr des Hängenbleibens

Hochreflektierende Applikationen

Signalrot markierte Bergeschlaufe

Individuell bedruckbar mit dem Namen Ihres Bootes oder Teams

Farbe: Schwarz

Garantieverlängerung auf 5 Jahre bei Produktregistrierung

(TLS - Through Life Support)

Befestigungspunkte für Zubehör:

- Sprayhood (optional erhältlich)
- Brusttasche (optional erhältlich)
- Notstoppleine
- Funkgerät

Black Graphite

Model	Description
DW-LTH/A	Deckvest LITE+ Black
DW-SHD/170-F	Deckvest LITE+ Sprayhood
DW-PYL/L1-F	Pylon™ Lifejacket light Fitted
DW-LMN-F	Lume-On™ Bladder Illumination Lights Fitted
DW-MOB/1-F	Ocean Signal MOB1 Unit Fitted
DW-MAK	UML Manual Conversion Kit available

DECKVEST LITE & LITE+ AUSLÖSEAUTOMATIK

Der UML MK5i Sensor wird durch Kontakt mit Wasser aktiviert. Eine gepresste Papierkapsel löst sich auf und entsperrt eine gefederte Nadel, welche die CO2-Patrone ansticht.

DECKVEST LITE & LITE+ OPTIONAL FITTING

- Pylon™ Lifejacket Light
- Lume-On™ Bladder Illumination Lights
- Sprayhood
- AIS MOB1 Unit

CE Approved ISO12402-3 Lifejacket
ISO12401 Deck Harness

DECKVEST **LITE USCG** 160N SEHR LEICHTE UND KOMPAKTE RETTUNGSWESTE

OPTIONAL

AIS
MOB1
UNIT

OPTIONAL

INKLSUIVE PYLON
360° LEUCHTE
(SOLAS
ZUGELASSEN)

OPTIONAL

SPRAY
HOOD

OPTIONAL

LUME-ON
BELEUCHTUNG

LEICHTER UND
KOFORTABLER
RÜCKENGURT

EINGEFASSTER
MANUELLER
AUSLÖSEGRIFF

SCHLAUFEN FÜR
BRUSTTASCHEN

DREI
FARBOPTIONEN

ROTE
BERGESCHLAUFE

EINGEASSTER
CHRITTGURT

MUNDVENTIL
& PFEIFFE

TRANSPARENTES
SICHTFENSTER

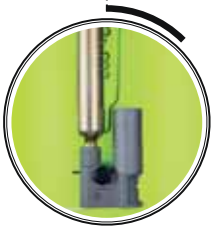

PRO1F®
HYDROAUTOMATISCHER
AUSLÖSER

QUICK
BURST ZIP

EINGEFASSTE
SCHNALLE

DECKVEST **LITE USCG** ULTRA-LIGHTWEIGHT 160N AUTOMATIC LIFEJACKET

Kompakte und leichte Rettungsweste für alle Wassersportfreunde auf offenen Motorbooten, Kielsportbooten, Paddelbooten und zum Angeln, die eine von der amerikanischen Küstenwache zertifizierte Rettungsweste benötigen

PRODUKTINFORMATION

160N Auftrieb
Sehr leichtes, flaches Profil für sehr hohen Tragekomfort
Seitliches Überziehen und komfortable Größenverstellung durch seitliche Verstellschnalle
Außenmaterial aus strapazierfähigem, wabenförmigen Gewebe
Rückenverstellung für angenehmer Sitz auf den Schultern
Einheitsgröße
Einzelschrittgurt mit verdeckter Schnalle reduziert die Gefahr des Hängenbleibens
Signalrot markierte Bergeschlaufe
Individuell bedruckbar mit dem Namen Ihres Bootes oder Teams
Auslöseautomatik – UML Mk5
Garantieverlängerung auf 5 Jahre bei Produktregistrierung (TLS - Through Life Support)

- Schwartz Graphite (B)
- Pacific Blau (RPB)
- Tropisch Weiß (RTW)

Part No.	Description
DW-LCG/R	Deckvest LITE USCG, Schwarz
DW-LCG/RPB	Deckvest LITE USCG, Pazifik Blau
DW-LCG/RTW	Deckvest LITE USCG, Tropisch Weiß

Approvals

USCG Type 2

Optional Fitting

Sprayhood LITE	DW-SHD/170
Pylon™ SOLAS approved lifejacket light	DW-PYL/L1
Lume-On™ Bladder illumination lights	DW-LMN
Ocean Signal MOB1 Unit	DW-MOB/1

DECKVEST **CENTO** 100N JUNIOR RETTUNGSWESTE MIT HARNESS

OPTIONAL

AIS
MOB1
UNIT

OPTIONAL

PYLON™
LEUCHTE

OPTIONAL

SPRAY
HOOD

EINZELSCHRITTGURT

FIXER RÜCKENGURT
FARBLICH ABEGESTIMMT

MANUELLER
AUSLÖSER &
SCHNELLÖFFNENDER
REISSVERSCHLUSS

ERHÄLTLICH
IN 2 FARBEN

20g CO2
PATRONEN
NACHLADEKIT

SIGNALROT MARKIERTE
BERGESCHLAUFE

LUME-ON™
BELEUCHTUNG DER
AUFTRIEBSBLASE

OPTIONAL

MUNDVENTIL
& PFEIFFE

KOMPAKTER
UML MK5i
AUSLÖSER

INTEGRIERTER
HARNESS

WEICHER D-RING
AUS HOCHFESTEM
GEWEBE FÜR
SICHERHEITSLEINE

LEICHTE EIN-
STELLBARKEIT MIT
METALLSCHNALLE

DECKVEST **CENTO** 100N JUNIOR RETTUNGSWESTE MIT HARNESS

ZIELGRUPPE

Für junge Segler im Alter zwischen 7 und 15 Jahren und einem Gewicht von 20 – 50kg.

PRODUKTINFORMATION

Zertifiziert nach Leistungsklasse mit 150N Auftrieb (tatsächlicher Auftrieb 100N)

Kompakt und leicht mit enganliegender Passform

Harness mit weichem D-Ring aus hochfestem Gewebe für die Sicherheitsleine

Seitliches Überziehen und komfortable Größenverstellung durch seitliche Verstellschnalle

Außenmaterial aus strapazierfähigem, wabenförmigen Gewebe

Einzelschrittgurt mit verdeckter Schnalle reduziert die Gefahr des Hängenbleibens

Hochreflektierende Applikationen

Signalrot markierte Bergeschlaufe

Automatisches Aufblasen – UML Mk 5

Garantieverlängerung auf 5 Jahre bei Produktregistrierung

- Pazifik Blau (APB)
- Grenadine Rosa (AGP)

OPTIONAL FITTING

- Pylon™ Lifejacket Leuchte
- Lume-On™ Bladder Illumination Lights
- Sprayhood
- AIS MOB1 Unit

CE Zertifiziert	ISO12402-3 Lifejacket
	ISO12401 Harness

Model	Description
DW-CEN/APB	Deckvest Cento, Pacific Blue
DW-CEN/AGP	Deckvest Cento, Grenadine Pink
DW-SHD/100-F	Cento Sprayhood
DW-PYL/L1-F	Pylon™ lifejacket light
DW-LMN-F	Lume-On™ Bladder Illumination Lights Fitted
DW-MOB/1-F	Ocean Signal MOB1 Unit Fitted
DW-MAK	UML Manual Conversion Kit available

RIVA

WING & FOIL 50N PFD AUFTRIEBSWESTE

ZIELGRUPPE

Ideal geeignet zum Segeln auf Jollen und Kielbooten sowie offenen Motorbooten und allen Arten von Wassersport

PRODUKTINFORMATION

50N Auftrieb

Niedriger Schnitt für eine an den Körper gut anliegender Passform

Hohe Bewegungsfreiheit durch sich nach oben verjüngende Schnitt

Antirutschbelag ‘GRIP’ innen

Reißverschluss seitlich (WING)

Reißverschluss vorne (FOIL)

Eine flexible Netztasche mit integrierter Sicherheitstasche (WING)

Zwei flexible Netztaschen (FOIL)

Wasserabweisende, elastische Seitenelemente

Ausgeprägte Rückenverstärkung (FOIL)

Erhältlich in den Größen S, M, L & XL

Zusätzliche Größe XS (WING)

- Schwartz Graphite (BG)
- Cobalt Blau (CB)
- Mercury Rot (MR)

CE Zertifizier ISO12402-5

COLOUR	SCHWARTZ GRAPHITE		COBALT BLAU	MERCURY ROT
MODEL / GRÖSSE	WING PFD REISSVERSCHLUSS SEITLICH	FOIL PFD REISSVERSCHLUSS VORNE	WING PFD REISSVERSCHLUSS SEITLICH	WING PFD REISSVERSCHLUSS VORNE
XS	DW-BA/SBG	-	DW-BA/SCB	DW-BA/SMR
S	DW-BA/S1BG	DW-BA/F1BG	DW-BA/S1CB	DW-BA/S1MR
M	DW-BA/S2BG	DW-BA/F2BG	DW-BA/S2CB	DW-BA/S2MR
L	DW-BA/S3BG	DW-BA/F3BG	DW-BA/S3CB	DW-BA/S3MR
XL	DW-BA/S4BG	TDW-BA/F4BG	DW-BA/S4CB	DW-BA/S4MR

PULL
INFLATE
FLOAT
FANATIC

FAN

ALTO BELT PACK 75N WAIST-WORN FLOTATION AID

Die 75N kompakte und leichte, aufblasbare Auftriebshilfe wird die Hüfte getragen. Nach manueller Handauslösung wird die hufeisenförmige Form mit den Armen umschlossen und bietet einen unterstützenden Auftrieb im Wasser. Hervorragend geeignet für alle Wassersportler auf, im und am Wasser wie Stand-Up Paddler, Kanufahrer und Ruderer sowie Schwimmer und Angler.

PRODUKTINFORMATION

Großen 75N Auftrieb

Kompakter und leichter Hüftgürtel mit einfacher Einstellbarkeit und angenehmer Passform

Position der Auftriebsbase in kompakter Tasche am Bauch oder Rücken

Manueller Auslöser

ISO12402-5 50N Auftriebshilfe

ISO12402-6 Auftriebshilfe für Sonderanwendungen

Part No.	Item Description
DW-AT/M75	ALTO 75N Aufblasbare auftriebshilfe (Schwarz)
DW-AT/M75/AB	ALTO 75N Aufblasbare auftriebshilfe (Atoll Blue)
DW-AT/M75/FO	ALTO 75N Aufblasbare auftriebshilfe (Fluro Orange)
DW-AT/M75/SY	ALTO 75N Aufblasbare auftriebshilfe (Sunflower Gelb)
DW-RAK/75	ALTO rearming kit (2 x 16g CO2 & 2 x manual clips)

Optional Fitting	
Lume-On™ Beleuchtung	DW-LMN

RE-ARMING KIT: DW-RAK/75

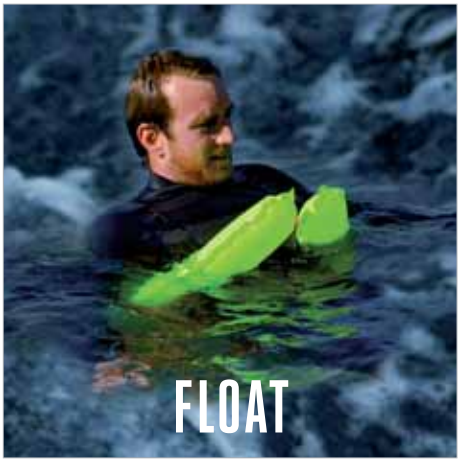

AERO PRO 50N HIGH-PERFROMANCE AUFTRIEBSWESTE

OPTIONAL

D30®
RÜCKENPROTEKTOR

OPTIONAL

KOMPATIBEL MIT
DEN MEISTEN
TRINKBLASEN

KRAGEN AUS
STRETCHMATERIAL

2 BRUSTTASCHEN AUS
STRETCHMATERIAL MIT
SCHLÜSSELHAKEN

GRIFF FÜR EIN-
FACHES AN- UND
AUSZIEHEN

ENGANLIEGENDE,
KURZE ÄRMEL

EXTRALANGE
SCHNITTFORM MIT
ÖFFNUNG FÜR
TRAPEZHARKEN

50N AUFTRIEB, CE
ZERTIFIZIERT UND
NACH ISO 12402-5

GRÖSSENVERSTELLBAR

HOCHGLANZOBERFLÄCHE
REDUZIERT DEN LUFT-
UND WASSERWIDERSTAND

AERO PRO 50N HIGH-PERFROMANCE AUFTRIEBSWESTE

ZIELGRUPPE

Ideal zum Segeln auf Rennjollen, Mehrrumpfbooten und Kielbooten

PRODUKTINFORMATION

Regattaweste mit 50N Auftrieb zum sportlichen Segeln

Zertifiziert nach ISO12402-5 in der 50N Leistungsklasse

Haltbares, hochelastisches Material für einen enganliegenden Sitz

Enganliegender Wickelkragen mit flexibler Einstellung und innenliegendem Bund

Extralange Schnittform mit Öffnung für den Trapezhaken

Enganliegende, kurze Ärmel

Höchst flexibel durch Weichschaum mit hohem Auftrieb

Hochglanzoberfläche reduziert den Luft- und Wasserwiderstand

Flache Tasche aus Stretchmaterial

Zusätzliche Tasche für (optional):

- D3O® Rückenprotektor

oder

- Trinkblase mit Schlauch

● Schwartz

D3O® RÜCKENPROTEKTOR

- D3O® patentierte Technologie

- Zertifiziert nach CE-Norm EN1621-2:2014

- Das ergonomische Design bietet höchsten Komfort und Schutz

Hinweis: Keine Schutzausrüstung kann vollständigen Schutz vor Verletzungen bieten. Der Verwender willigt hiermit ein,

CE Zertifizier 50N Leistungsklasse ISO12402-5

Model	Description
DW-BAR/1	Aero Pro, size 1
DW-BAR/2	Aero Pro, size 2
DW-BAR/3	Aero Pro, size 3
DW-BBP	Aero Pro, Rückenprotektor, S
DW-BBP/L	Aero Pro, Rückenprotektor, M/L
DW-HYB	Aero Pro, Getränkebeutel

INDUSTRIE & GEWERBE

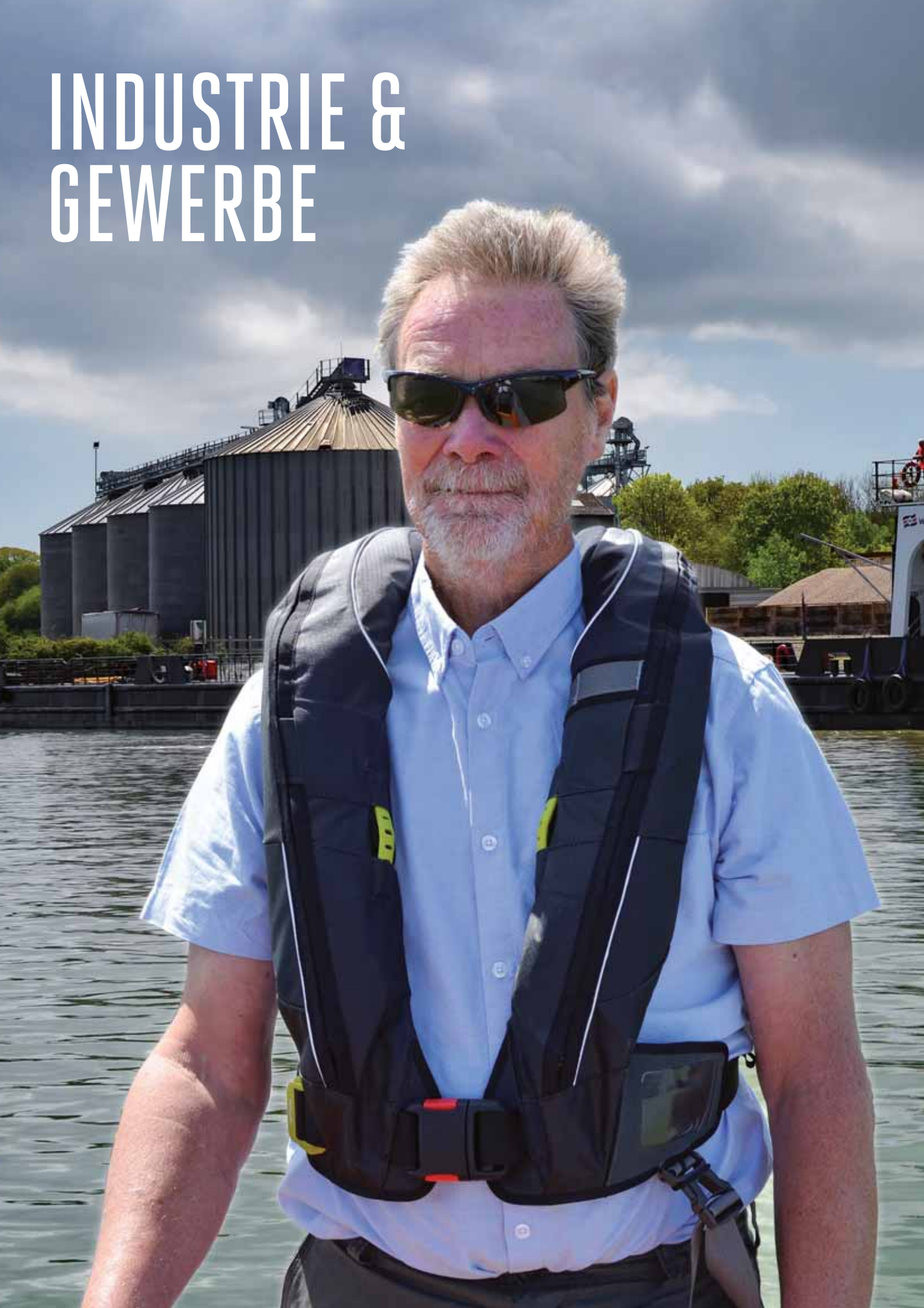

DURO **SOLAS** SOLAS ZERTIFIZIERTE 275N RETTUNGSWESTE MIT DOPPELKAMMER

Nach SOLAS zertifizierte 275N Rettungsweste mit Doppelkammer für den intensiven, täglichen Einsatz in der gewerblichen Binnen- und Seeschifffahrt sowie Fachkräfte mit dem Bedarf nach einer SOLAS zertifizierten Rettungsweste.

PRODUKTINFORMATION

Zulassung nach dem neuesten SOLAS Standard 2010

275N Auftrieb mit Doppelkammern

Bequeme Passform für hervorragenden Komfort und besonders gute Beweglichkeit

Sehr einfaches An- und Ablegen der Rettungsweste durch zentrale angeordnete und einfach bedienbare, robuste Steckschnalle

Robustes und strapazierfähiges Außenmaterial

Einfache Einstellbarkeit für hohen Tragekomfort

Komfortabler Doppelschrittgurt

Kompatibel mit den meisten Absturzsicherungsgurten

275N Doppelkammern mit Auslöseautomatik UML Mk5 Sensoren und 2 x 60g CO2-Patronen

Die einzigartige Blasenform der Doppelkammer für perfekte Drehwirkung im Wasser und Unterstützung des Körpers im Wasser

Ideal geeignet um über einen längeren Zeitraum und zusammen mit schwerer Ausrüstung getragen zu werden

Pylon™ Leuchte – sehr helle, wasseraktivierende LED 360° Rundumleuchte montiert auf einer 23cm hohen, flexiblen Antenne für verbesserte Sichtbarkeit im Wasser

Verstärkter und robuster Reißverschluss mit Schutzabdeckung

Schwimmende Verbindungsleine („Buddy Leine“)

Doppelschrittgurt

Individuell bedruckbar mit Boots-/ oder Firmennamen (Logo)

OPTIONAL FITTING

- Lume-On™ Bladder Illumination Lights
- Sprayhood
- AIS MOB1 Unit
- Pro-Tech Schutzhülle
- Brusttasche

Modell	Beschreibung
DW-SLS	DURO SOLAS Rettungsweste Doppelkammer 275N
DW-SHD/SLS-F	Sprayhood
DW-LMN-F	Lume-On™ Bladder Illumination Lights Fitted
DW-MOB/1-F	Ocean Signal MOB1 Unit Fitted

CE Zertifizier	ISO12402-2 Leistungsklasse
	2010 SOLAS MSC200 (80)

DURO SOLAS SOLAS ZERTIFIZIERTE 275N RETTUNGSWESTE MIT DOPPELKAMMER

OPTIONAL

AIS MOB1 UNIT

PYLON™ LEUCHTE

OPTIONAL

SPRAY HOOD

KOMFORTABLER SITZ AUFDEN SCHULTERN

KOMPATIBEL MIT DEN MEISTEN ABSTUR-ZSICHERUNGSGURTE

DOPPELTE, MANUELLE AUSLÖSEGRIFFE

ROBUSTES UND STRAPAZIERFÄHIGES AUSSENMATERIAL

SIGNALROT MARKIERTE BERGESCHLAUFE

2 x 60g CO2 PATRONEN

LUME-ON™ BELEUCHTUNG DER AUFTRIEBSBLASE

OPTIONAL

DOPPELTES MUNDVENTIL & SIGNALSCHLAUFE

TASCHE FÜR AUSWEISKARTE

2 x MK5i AUSLÖSER

ROBUSTE STECKSCHNALLE AUS KUNSTSTOFF

40mm BREITE SCHRITTGURT MIT SCHNALLE

DURO + 275N GEWERBLICHE RETTUNGSWESTE MIT HARNESS

OPTIONAL

AIS
MOB1
UNIT

OPTIONAL

PYLON™
LEUCHTE

OPTIONAL

SPRAY
HOOD

KOMFORTABLER
SITZ AUFDEN
SCHULTERN

EINFACHE
RÜCKENVERSTELLUNG

MANUELLER
AUSLÖSEGRIFF

BEFESTIGUNGSPUNKT
FÜR BRUSTTASCHE

SCHNELLÖFFNENDER
REISSVERSCHLUSS
UND SICHTFENSTER

SIGNALROT
MARKIERTE
BERGESCHLAUFE

LUME-ON™
BELEUCHTUNG DER
AUFTRIEBSBLASE

OPTIONAL

MUNDAUFBLASVENTIL
UND SIGNALPFEIFFE

SICHERHEITSLEINEN
MESSER

OPTIONAL

UML PRO SENSOR
AUSLÖSER

WEICHER D-RING
AUS HOCHFESTEM
GEWEBE FÜR
SICHERHEITSLEINE

SINGLE
SCHRITT
STRAPS

INTEGRIERTER
HARNESS

SEHR
STRAPAZIERFÄHIGES
AUSSENMATERIAL

TASCHE FÜR
AUSWEISKARTE

DURO+ 275N GEWERBLICHE RETTUNGSWESTE MIT HARNESS

Für gewerbliche und berufliche Tätigkeiten im maritimen/ industriellen Umfeld sowie Fachkräften, die auf oder am Wasser arbeiten. Der Harness garantiert zusätzliche Sicherheit mit Verwendung der Sicherheitsleine.

PRODUKTINFORMATION

Entwickelt um den rauen und anspruchsvollen Bedingungen zu widerstehen

Zertifiziert nach Leistungsklasse mit 275N Auftrieb mit Harness (ISO 12402-2/ ISO12401)

Sehr strapazierfähiges Außenmaterial für lange Lebensdauer

Komfortabler Schnitt für angenehmes Tragen über längeren Zeitraum

ShoulderFit SystemTM - sehr gute Passform und angenehmer Sitz auf den Schultern für optimale Beweglichkeit

Einfach verstellbare Rückenverstellung, sodass sich der Kragen ideal auf der Schulter verteilt

Leichte Einstellbarkeit der Rettungsweste auf die Oberkörpergröße durch seitliche Doppelschnallen

Harness mit weichem D-Ring aus hochfestem Gewebe reduziert die Verletzungsgefahr (in Verwendung mit einer Gurtbandschlaufe) im

Falle eines ungünstigen Sturzes

Einheitsgröße

Einzelschrittgurt mit verdeckter Schnalle reduziert die Gefahr des

Hängenbleibens

Sichtfenster für gute Lesbarkeit der CO2-Patronen Statusanzeige

Individuell bedruckbar mit Boots-/ oder Firmennamen (Logo)

Signalrot markierte Bergeschlaufe

Seitliche, durchsichtige Tasche für Ausweiskarte

OPTIONAL FITTING

- Pylon™ Leuchte (SOLAS)
- Lume-On™ Bladder Illumination Lights
- Sprayhood
- AIS MOB1 Unit
- Pro-Tech Protective Cover
- Chest Pack

Modell	Beschreibung
DW-LTDH/A275	DURO+ 275N lifejacket
DW-SHD/170-F	Deckvest LITE+ sprayhood
DW-PYL/L1-F Pylon™	Lifejacket light Fitted
DW-LMN-F Lume-On™	Bladder Illumination Lights Fitted
DW-MOB/1-F	Ocean Signal MOB1 Unit Fitted
DW-MAK	UML Manual Conversion Kit available

CE Zertifizier	ISO12402-2 275N
	ISO12401 Harness

DURO COMPACT 170N & 275N WORKWEAR LIFEJACKET

OPTIONAL

AIS MOB1 UNIT

OPTIONAL

PYLON™ LEUCHTE

OPTIONAL

SPRAY HOOD

KOMFORTABLER SITZ AUF DEN SCHULTERN

EINFACHE RÜCKENVERSTELLUNG

MANUELLER AUSLÖSEGRIFF

BEFESTIGUNGSPUNKT FÜR BRUSTTASCHE

SCHNELLÖFFNENDER REISSVERSCHLUSS UND SICHTFENSTER

SIGNALROT MARKIERTE BERGESCHLAUFE

LUME-ON™ BELEUCHTUNG DER AUFTRIEBSBLASE

OPTIONAL

MUNDAUFBLASVENTIL UND SIGNALPFEIFFE

BELT END TIDY & HEAVY DUTY BUCKLE

OPTIONAL

PRO SENSOR ODER MK5i AUSLÖSER

WEICHER D-RING AUS HOCHFESTEM GEWEBE FÜR SICHERHEITSLEINE

SINGLE SCHRITT STRAPS

STRAPAZIERFÄHIGE AUSSENSCHUTZHÜLLE

OPTIONAL

SEHR STRAPAZIERFÄHIGES AUSSENMATERIAL

TASCHE FÜR AUSWEISKARTE

DURO KOMPAKTE 170N/ 275N RETTUNGSWESTE FÜR INDUSTRIE & GEWERBE

ZIELGRUPPE

Für gewerbliche und berufliche Tätigkeiten im maritimen/ industriellen Umfeld sowie Fachkräften, die auf oder am Wasser arbeiten.

PRODUKTINFORMATION

Ideal für die erhöhten Anforderungen unter schwierigen Arbeitsbedingungen

Mit 170N und 275N Auftrieb erhältlich

Besonders strapazierfähiges Außenmaterial für lange Lebensdauer

Sehr leichtes, flaches Profil für sehr hohen Tragekomfort

Seitliches Überziehen und komfortable Größenverstellung durch seitliche Verstellschnalle

Einheitsgröße

Gurte mit weicher Rückseite, kein Verheddern, leichte Bedienung

Doppelschrittgurt mit verdecktem Schnalle reduziert die Gefahr des Hängenbleibens

Durchsichtige Tasche für Ausweiskarte

Individuell bedruckbar mit Boots-/ oder Firmennamen (Logo)

- Schwartz
- Fluro Orange (FO)

AUSLÖSEAUTOMATIK

Der UML MK5 Sensor wird durch Kontakt mit Wasser aktiviert. Eine gepresste Papierkapsel löst sich auf und entsperrt eine gefederte Nadel, welche die CO2-Patrone ansticht.

CUSTOMISABLE SPECIFICATION

Modell	Beschreibung
DW-LTD/A170	Deckvest DURO 170N, Schwartz
DW-LTD/A275	Deckvest DURO 275N, Schwartz
DW-LTD/A170FO	Deckvest DURO 170N, Fluro Orange
DW-LTD/A275FO	Deckvest DURO 275N, Fluro Orange
DW-MOB/1-F	Ocean Signal MOB1 Unit Fitted
DW-PY/L1-F	Pylon Lifejacket Light Fitted
DW-LMN-F	Lume-On™ Lifejacket Bladder Illumination x 2 Fitted
DW-SHD/170-F	Deckvest DURO Sprayhood Fitted, 170N
DW-SHD/275-F	Deckvest DURO Sprayhood Fitted, 275N
DW-TEC-F	Pro-Tech Protective Cover Fitted
DW-MAK	UML Manual Conversion Kit available

OPTIONAL FITTING

- Lume-On™ Bladder Illumination Lights
- Sprayhood
- AIS MOB1 Unit
- Pro-Tech Protective Cover

CE Zertifizier	ISO12402-3 170N Leistungsklasse
	ISO12402-2 275N Leistungsklasse

LUME-ON™ BLINKBELEUCHTUNG DER AUFTRIEBSBLASE

PRODUKTINFORMATION

Zusätzliche Blinkbeleuchtung der Auftriebsblase für eine erhöhte Sichtbarkeit und verbesserte Lokalisierung der Position im Wasser

Bestehend aus 2 LUME-ON™LED-Blinkleichten (paarweise)

Wasserdicht (IP68) - Aktivierung über Wasserkontakt

Die aufgeblasene Rettungswestenblase dient als Streukörper, um die Sichtbarkeit zu erhöhen

Kompaktes, sehr kleines Design

Befestigung an allen Auftriebsblasen automatischer Rettungswesten möglich

Einfaches Ankleben an die Rückseite der Auftriebsblase

Verkaufsverpackung enthält ein Paar LUME-ONTM mit

Klebestreifen

Standardausstattung bei der Deckvest 5D (ab Baujahr 2016)

Gewinner des DAME Design Award 2015

Modell	Beschreibung
DW-LMN	Lume-On™ - Beleuchtung der Auftriebsblase (2 Stück)

PYLON™ 360° RUNDUMLEUCHTE FÜR RETTUNGSWESTEN

PRODUKTINFORMATION

Kompaktes Antennenlicht für Rettungswesten,

Leicht zu montieren und platzsparend in der Hülle zu verpacken

23cm hohe, flexible Antenne aktiviert sich nach dem Aufblasen

der Rettungsweste durch Wasserkontakt und erhöht die

Rundumsichtbarkeit des Lichtes

Durch die Höhe der Rundumleuchte wird eine Abdeckung durch Kopf

und Sprayhood vermieden

Nachrüstbar für alle aufblasbaren Rettungswesten mit

Im Lieferumfang enthaltenen, elastischem Band

LED-Licht mit mindestens 0,75 Candela, Leuchtdauer: 10+ Stunden

Leichte, kompakte Lithium Ionen Zelle mit 5 Jahren Lagerfähigkeit

Standardmäßig integriert in Deckvest 5D, Vito und Solas

Approvals

Latest SOLAS MED and USCG Approvals
Marine Equipment Directive

Modell	Beschreibung
DW-PY/L1	PYLON™ LAMPE (1 Stück)

AIS **MOB1** KLEINER UND LEICHTER NOTSENDER

Der AIS- und DSC- Seenotsender AIS (Automatisches Identifikation System) MOB1 wird an den Rettungswesten Deckvest neben dem Mundaufblasventil montiert. Wird der MOB1 Seenotsender nach dem Aufblasen der Rettungsweste aktiviert, wird ein Alarmsignal an alle AIS-Empfänger und AIS-fähigen

Plotter in der Umgebung gesendet. Das integrierte GPS übermittelt die genaue Position an Ihr Boot

und alle anderen, die zu Hilfe kommen.

Eine weitere Eigenschaft des MOB1 Seenotsenders ist die Fähigkeit, den DSC-Alarm an der UKW Funkanlage

Ihres Bootes zu aktivieren.

Mehr Informationen zu dem AIS- und DSC Seenotsender MOB1 finden Sie unter: www.oceansignal.com

Die MOB1 Seenotsenders ist in allen Deckvest Modellen nachrüstbar und kann optional bereits in Ihrer Deckvest Rettungsweste montiert werden. Bei Auslieferung ist die MOB1 Seenotsenders ausgeschaltet und muss entsprechend der beiliegenden Anleitung aktiviert werden.

FEATURES

Konstruiert, um in die Deckvest Rettungswesten integriert zu werden

Der kompakteste AIS- und DSC Seenotsender MOB1 auf dem Markt - bis zu 30% kleiner als herkömmliche Einheiten

Kompaktes und leichtes Design

Automatische Aktivierung des MOB1 Seenotsenders nach Aufblasen der Rettungsweste

Integriertes Blinklicht für zusätzlich maximale Sichtbarkeit

Batterie Lebensdauer: 7 Jahre

24+ Stunden Betriebsdauer

5 Jahre Garantie

Nachrüstbar für alle Deckvest Modelle oder bereits in Deckvest integriert leiferbar

Modell	Beschreibung
DW-MOB1	Ocean Signal AIS MOB1 unit

PERFORMANCE **SICHERHEITSLEINEN** ULTRA-LEICHTE SICHERHEITSLEINEN

PRODUKTINFORMATION

Bis zu 50% leichter und kompakter als herkömmliche Sicherheitsleinen

Handlicher und einfach zu bedienender Karabiner mit weitem Öffnungswinkel

Wasserabweisende Oberflächenbeschichtung der Sicherheitsleine zur

Verringerung der Wasseraufnahme & leichteres Gewicht über längere Zeit

Sicherheitsleine mit Überlastanzeige

Die Modelle DW-STR/03 und DW-STR/3L sind entsprechend Absatz 5.02.2 konform der Offshore Special Regulations

ALLE Crewmitglieder müssen eine Sicherheitsleine mit 3 Punkt Anschlag für Rennen der Kategorie 0,1,2 & 3 haben

3-CLIP, ELASTISCH
DW-STR/03/C

2-CLIP, SCHLAUFE, ELASTISCH
DW-STR/3L/C

1-CLIP, SCHLAUFE, ELASTISCH
DW-STR/2LE/C

2-CLIP, ELASTISCH
DW-STR/02E/C

CE Approved ISO12401

PERFORMANCE **KNIESCHONER** LOW PROFILE AUFPRALLSCHUTZ

PRODUKTINFORMATION

Sehr leichte Knieschoner mit flachem Profil für optimalen Tragekomfort

Hochflexible Verstärkung mit hoher Bewegungsfreiheit – versichert das der Knieschutz in Position bleibt

Vorgeformte Schaumstoffschalen für zusätzliche Unterstützung und Schutz der Kniescheibe

Sehr scheuerbeständiges TATEX Außenmaterial

Dünnes Gewebe an der Rückseite verhindert Faltenbildung

Verfügbar in 3 Größen: S, M, L (siehe Größentabelle Seite 79)

Modell	Beschreibung
DW-KPD/1	Performance Knieschoner paarweise- Größe S
DW-KPD/2	Performance Knieschoner paarweise - Größe M
DW-KPD/3	Performance Knieschoner paarweise - Größe L

TASCHEN FÜR IHRE WICHTIGSTEN SEGEL-UTENSILIEN

BRUST TASCHE

DW-PCC

Kleinste Tasche– perfekt geeignet für persönliche Dinge .

Leicht gepolstert mit 2 Wege Reißverschluss für leichten Zugriff

Selbstlenzend

Bändselbefestigung und Karabinerhakenverschluss für mehr Sicherheit

Passend für Deckvest 5D, LITE, LITE+, CENTO, DURO, Duro+, SOLAS

Befestigung über an Deckvesten integrierten Befestigungspunkt

GÜRTEL TASCHE

DW-PCB

Mittelgroße Tasche - ideal geeignet für die Dinge des täglichen Bedarfs

Leicht gepolstert mit Doppelreißverschluss für leichten Zugriff

Selbstlenzend

Sichtfenster

Bändselbefestigung und Karabinerhakenverschluss für mehr Sicherheit

Befestigung über an Deckvesten integrierten Befestigungspunkt

SEITEN TASCHE

DW-PCS

Mittelgroße Tasche - für die Dinge des täglichen Bedarfs Mit sichererFlaschenhalterung - inklusive 380ml Wasserflasche Leicht gepolstert mit Doppelreißverschluss für leichten Zugriff Selbstlenzend

Bändselbefestigung und Karabinerhakenverschluss für mehr Sicherheit

Mit Reflektionsstreife

Befestigung über an Deckvesten integrierten Befestigungspunkt

WERKZEUGTASCHE

DW-PCT

Werkzeugtasche mit Verstärkung zum Befördern von Werkzeugen

Geeignete Größe für Hammer und ausgewählte Werkzeuge

PVC beschichtetes Material

3 große Taschen

Kleinen innenliegende Taschen

Befestigungsschlaufen zur Werkzeugbefestigung

RUCKSACK

DW-DBG

Leichter 27 Liter Rucksack zum Verstauen der Gegenstände des täglichen Bedarfs, leicht zugängliche Taschen, Flaschenhalter, Laptop Fach, Namensschild.

DW-DBG/P 27L Rucksack with partner printing (promotional)

DECK PRO REVOLUTIONÄRER DECK HARNESS

ZIELGRUPPE

Ideal für Segler, die sich an Deck mit einer Sicherheitsleine “einpicken” wollen

PRODUKTINFORMATION

Harness aus hochfesten Gewebe, entwickelt um mit dem Mast Pro Harness getragen zu werden

Sehr leicht und kompakt

Weicher D-Ring aus hochfestem Gewebe

Leichte Einstellbarkeit des Harness durch seitliche Doppelschnallen aus Edelstahl

Für guten Tragekomfort und hoher Bewegungsfreiheit führen die Schulter Gurte mittig zur Brust

Staufach für Sicherheitsleinen-Messer

Brustumfang einstellbar 72 – 128cm

Modell	Beschreibung
DW-DPH	Deck Pro

CE Zertifiziert ISO 12401

MAST PRO MAST KLETTERGURT

ÜBERARBEITETES IN SCHLANKEN UND LEICHTEM DESIGN

DOPPELSCHNALLEN AUS EDELSTAHL

KOMPAKTE UND SCHLANKE BAUWEISE DES HÜFTGURTES FÜR OPTIMALE LASTVERTEILUNG

ENTWICKELT FÜR DIE VERWENDUNG IM MARITIMEN UMFELD

TASCHE FÜR TRIPPINK SPIKE

BEFESTIGUNG-SPUNKTE FÜR WERKZEUGE

BEFESTIGUNG-SPUNKTE FÜR WERKZEUGTASCHE

AUSTAUSCHBARE, ELASTISCHE BEINGURTE

WEITE BEINGURTE FÜR ZUSÄTZLICHEN KOMFORT UND UNTERSTTZUNG DES LENDENBEREICHS

RATCHET-FIT™ BEFESTIGUNGSSYSTEM ZUR LEICHTEN EINSTELLUNG DER BEINGURTE

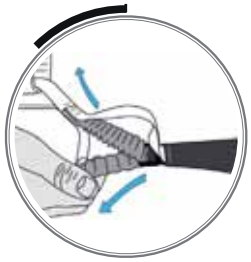

MAST PRO NEXT GENERATION MAST KLETTERGURT

ZIELGRUPPE

Für die Arbeit in der Höhe auf Segel- und Motorbooten

PRODUKTINFORMATION

Der dünne und ergonomisch geformte Hüftgurt verteilt

die Last optimal über die gesamte Breite

Die extra weiten Beingurte bieten zusätzlichen Komfort und stützen den Lendenbereich

Kompakte Bauweise mit sehr gutem Tragekomfort

Einzigartiges Ratchet-Fit™-Befestigungssystem gewährleistet eine sichere und einfache

Einstellung der Beingurte

Ideal für die Verwendung im maritimen Umfeld

Leichte Einstellbarkeit des Hüftgurtes durch seitliche Doppelschnallen aus Edelstahl

Tasche für Schäkelschlüssel – von beiden Seiten

zugänglich

Austauschbare elastische Beingurte

Befestigungspunkte für Werkzeug

Spinlock FID-Spike (separat erhältlich)

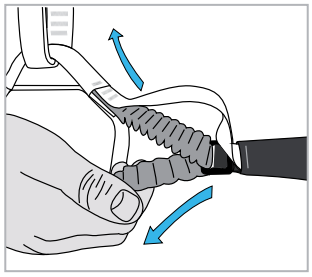

Ratchet Fit™ leg adjustment

Cobalt Blau

CE Zertifizier
0120 Type C - EN12277

Modell	Beschreibung
DW-MPH	Mast Pro Harness

UPGRADES & SPARES FOR PROTECT

PRODUCT	CODE	DESCRIPTION	INCLUDES
ALTO	DW-RAK/75	RE-ARMING KIT ALTO 75N	2 x 16g cylinders and 2 x clips
CENTO	DW-RAK/100	RE-ARMING KIT DECKVEST CENTO 100N	UML Firing head and 20g cylinder for Deckvest CENTO
LITE, LITE+, DURO	DW-RAK	RE-ARMING KIT PRO SENSOR 170N	UML Firing head and 33g cylinder
DURO, DURO+, DURO SOLAS	DW-RAK/275	RE-ARMING KIT PRO SENSOR 275N	UML Firing head and 60g cylinder Please note for Deckvest SOLAS: 2 x 60g cylinders may be required
Deckvest 5D 170N (2018 onwards) Deckvest 6D 170N	DW-RAK/E170	RE-ARMING KIT PRO SENSOR ELITE 170N	UML Elite Firing head and 33g cylinder
Deckvest 5D 275N (2018 onwards) Deckvest 6D 275N	DW-RAK/E275	RE-ARMING KIT PRO SENSOR ELITE 275N	UML Elite Firing head and 60g cylinder
USCG Deckvest LITE	DW-RAR/33G	RE-ARMING KIT HALKEY ROBERTS 170N	Halkey Roberts Bobbin and 33g Cylinder
Deckvest VITO 170N	DW-RAH/V170	RE-ARMING KIT VITO HAMMAR 170N	33g Cylinder with backing plate, HAMMAR activation head, Manual handle for VITO 170N (140mm) and rearming key CO2 cylinder, activation head and manual handle for Hammar® Hydrostatic
Deckvest VITO 275N	DW-RAH/V275	RE-ARMING KIT VITO HAMMAR 275N	60g Cylinder with backing plate, HAMMAR activation head, Manual handle for VITO 275N (250mm) and rearming key
Deckvest 5D HAMMAR (Pre-2018)	DW-RAH/150	RE-ARMING KIT HAMMAR 170N	33g Cylinder with backing plate, HAMMAR activation head, Manual handle for Deckvest 170N (230mm) and rearming key
Deckvest 5D HAMMER (Pre-2018)	DW-RAH/275	RE-ARMING KIT HAMMAR 275N	60g Cylinder with backing plate, HAMMAR activation head, Manual handle for Deckvest 275N (300mm) and rearming key
Deckvest 6D	DW-UMLE	FIRING HEAD PRO SENSOR ELITE	UML Pro Sensor ELITE firing head only
Deckvest 6D	DW-UML5	FIRING HEAD PRO SENSOR & MK5	UML Mk5 firing head only
CENTO	DW-CYD20	CO2 CYLINDER ONLY 20G	20g cylinder only
Deckvest 5D, 6D, LITE, LITE+, DURO	DW-CYD33	CO2 CYLINDER ONLY 33G	33g cylinder for 170N lifejackets
Deckvest 5D, 6D, VITO, DURO, DURO+, DURO SOLAS	DW-CYD60	CO2 CYLINDER ONLY 60G	60g cylinder for 275N lifejackets
Deckvest 5D (pre-2018) LITE, LITE+	DW-MAK	MANUAL CONVERSION KIT	Contains a blanking cap and manual tag for converting inflation systems to manual from automatic
Deckvest 5D, 6D (post-2018)	DW-MAK/E	MANUAL CONVERSION KIT PRO SENSOR ELITE	Contains a blanking cap and manual tag for converting UML Elite inflation systems to manual from automatic
CENTO	DW-SHD/100	SPRAYHOOD DECKVEST CENTO	Sprayhood for CENTO
170N 5D, LITE, LITE+, DURO	DW-SHD/170	SPRAYHOOD 170N	Sprayhood for 170N 5D, LITE, LITE+, DURO

UPGRADES & SPARES FOR PROTECT

PRODUCT	CODE	DESCRIPTION	INCLUDES
5D 275N, 6D 275N, DURO 275N, DURO+	DW-SHD/275	SPRAYHOOD 275N	Sprayhood for 275N 6D, 5D, DURO, DURO+
Deckvest 6D 170N	DW-SHD/170/6D	SPRAYHOOD DECKVEST 6D 170N	Sprayhood for Deckvest 6D 170N
PRODUCT	**CODE**	**DESCRIPTION**	**INCLUDES**
Deckvest VITO 170N	DW-SHD/170/VT	SPRAYHOOD DECKVEST VITO 170N	Sprayhood for Deckvest VITO 170N
Deckvest VITO 275N	DW-SHD/275/VT	SPRAYHOOD DECKVEST VITO 275N	Sprayhood for Deckvest VITO 275N
DURO SOLAS	DW-SHD/SLS	SPRAYHOOD DURO SOLAS	Sprayhood for DURO SOLAS
Deckvest 5D Size 2 2014 onwards and SOLAS/DURO	DW-DTS/5D2	CROTCH STRAPS	Legstraps for Deckvest 5D, DURO, SOLAS Size 2
Deckvest 5D Size 3 2014 onwards	DW-DTS/5D3	CROTCH STRAPS	Legstraps for Deckvest 5D Size 3 2014 onwards
2009-2011 Deckvest Lifejacket Harness	DW-DTS/D2	CROTCH STRAPS	Crotch strap
2009-2011 Deckvest Lifejacket Harness	DW-DTS/D3	CROTCH STRAPS	Crotch strap
2012 onwards	DW-DTS/L	CROTCH STRAPS	Crotch strap
Deckvests 2007-2008	2007-2008 SG	CROTCH STRAPS	
Deckvest 2008- 2009	2008 ZP	CROTCH STRAPS	
Deckvest 5D 2012 onward	DTS-TGH	THIGH STRAPS	Thigh conversion kit
Fits inside Aero-Pro only	DW-BBP	AERO-PRO BACK PROTECTOR	D3O® Impact Protection Back Protector. Certified to exceed the performance requirements of EN1621-2:2014
Fits inside Aero-Pro only	DW-HYB	AERO-PRO HYDRATION PACK	Hydration pack
Can be retrofitted to all Deckvest models and most other brands of lifejacket	DW-LMN	LUME-ON	Lifejacket bladder illumination lights supplied fitted as standard to Deckvest VITO and 6D
Can be retrofitted to Deckvest LITE, LITE+, CENTO, DURO and most other brands of lifejacket	DW-PY/L1	PYLON LIGHT	Compact lifejacket light for complete all-round visibility. Supplied fitted as standard to Deckvest VITO, 6D and Deckvest SOLAS
6D, VITO, LITE+, CENTO	DW-CTR	SAFETY LINE CUTTER	Fast escape accessory for cutting a safety line under load 420 stainless steel blade - wax covered for protection Meets ISAF and ORC recommendations Provides the best protection against the risk of safety line clips becoming unreleasable
MAST-PRO HARNESS	DW-FID	TRIPPING SPIKE	Improved design with shackle key for sizes 5-14mm Sized for snap shackles up to Tylaska T20 Machined in hard anodised alloy Knurled hand grip designed for safe control at high loads Lanyard attachment hole. Shackle pin key slot

AUSLÖSEAUTOMATEN FÜR RETTUNGSWESTEN

Pro Sensor ELITE inflator

UML PRO SENSOR ELITE AUSLÖSER FÜR DECKVEST 5D 170N / 275N, DURO+

Die Auslöseautomatik Pro Sensor Elite® ersetzt den Auslöser Pro Sensor® zum Ende des Jahres 2018. Der Pro Sensor Elite® ist 13mm kürzer und 4 Gramm leichter Im Vergleich zum Pro Sensor®.

Beide Auslöser, der UML MK5 und Pro Sensor ELITE verwenden eine gepresste Papierkapsel, die sich bei Kontakt mit Wasser auflöst und eine gefederte Nadel auslöst, welche die CO2-Patrone ansticht.

(Die Statusanzeige des Pro Sensor ELITE zeigt den Status der Kapsel und CO2-Patrone an)

UML Mk5 Inflator

UML MK5 AUSLÖSER FÜR DECKVEST LITE, LITE+, CENTO & DURO

Der UML MK5 Sensor wird durch Kontakt mit Wasser aktiviert. Eine gepresste Papierkapsel löst sich auf und entsperrt eine gefederte Nadel, welche die CO2-Patrone ansticht.

Vorteile

Sehr zuverlässig

Einfach zu überprüfen und auszuwechseln

Auswechseldatum von 3 Jahren aufgedruckt auf dem Ausloseautomat

Hohe Verfügbarkeit der UML Nachladekits

Leicht auf ‘nur manuelles Auslösen’ umzustellen

Halkey Roberts Inflator

HALKEY ROBERTS AUSLÖSER ALPHA (FÜR DECKVEST LITE USCG)

Der Halkey Roberts Alpha Auslöser wird in der von der Amerikanischen Küstenwache zertifizierte Rettungsweste Deckvest LITE USCG verbaut und verwendet eine wasserlösliche Spule als Zündmechanismus.

Vorteile

Sehr zuverlässig

Einfach zu überprüfen und auszuwechseln

Auswechseldatum von 3 Jahren aufgedruckt auf dem Auslöseautomat

Hohe Verfügbarkeit der UML Nachladekits

Leicht auf ‘nur manuelles Auslösen’ umzustellen

Hammar MA1 Inflator

HAMMAR® FÜR DECKVEST 5D & VITO

Der Hammar Auslöser wird durch Wasserdruck aktiviert. Die Rettungsweste bläst sich auf, wenn die Kapsel etwa 10cm unter Wasser taucht.

Vorteile

Bläst sich nicht versehentlich auf bei nassen Bedingungen an Bord.

Die CO2-Patrone ist mit dem Auslöser verklebt und die Auftriebsblase eingeschlossen, sodass er sich nicht ablösen und korrodieren kann.

Die Statusanzeige zeigt an, ob der Auslöser aktiviert (geladen) ist

Das Gültigkeitsdatum von 5 Jahre ist auf die Kapsel gedruckt

Zu beachten

Geringere Verfügbarkeit der Nachladekits im maritimen Fachhandel

Benötigt ein Nachladekit von Spinlock, weil der Handgriff am Kopf angenäht wird

Schwieriger zu erneuern und zu verpacken

Damit das Wasser in 10cm Eintauchtiefe zuverlässig in die Blase gelangt, muss gewährleistet sein, dass sämtliche Luft aus der Blase entfernt wurde.

Die Luft, die beim Erneuern entweder in der Blase oder in der Hülle um den Zünder gefangen bleibt, kann die Auslösung verzögern oder im extremen Fall sogar verhindern.

Eine verzögerte Auslösung kann auch verursacht werden falls das vollständige Eintauchen des Zünders durch den Auftrieb der Wetterkleidung verzögert wird

PROTECT SIZE GUIDES & WEIGHTS

DECKVEST VITO

ONE SIZE

CHEST MEASUREMENT: 60-145cm (23.5-57 inches)

WEIGHT: OVER 50KG

DECKVEST 6D

ONE SIZE

CHEST MEASUREMENT: 60-150cm (23.5-59 inches)

WEIGHT: OVER 50KG

DECKVEST LITE & LITE+

ONE SIZE

CHEST MEASUREMENT: 60-145cm (23.5-57 inches)

WEIGHT: OVER 50KG

ALTO

ONE SIZE

WAIST MEASUREMENT: 70-145cm (27.5 - 57 inches)

WEIGHT: OVER 40KG

DECKVEST CENTO

ONE SIZE

CHEST MEASUREMENT: 60-90cm (23.5-35.5 inches)

WEIGHT: 20-50KG

For juniors aged approximately 8-15 years old

DURO

ONE SIZE

CHEST MEASUREMENT: 60-145cm (23.5-57 inches)

WEIGHT: OVER 50KG

DURO SOLAS

ONE SIZE

CHEST MEASUREMENT: 60-175cm (23.5-69 inches)

WEIGHT: OVER 50KG

DURO+

ONE SIZE

CHEST MEASUREMENT: 60-145cm (23.5-57 inches)

WEIGHT: OVER 50KG

WING & FOIL

XS	S	M	L	XL
25-40kg	40-60kg	60-70kg	70kg+	70kg+
35N	40N	45N	50N	50N
76-85cm	86-96cm	97-106cm	107-116cm	117-132cm
30-32"	33-37"	38-41"	42-45"	46-52"

Chest Measurement

AERO-PRO

	S	M	L
CHEST	86-96cm	97-106cm	107-116cm
	33.5-37.5"	38-41.5"	42.5-45.5"
WEIGHT	40-60kg	60-70kg	70+kg
BUOYANCY	40N	45N	50N

SEITE	PRODUKT	GEWICHT
58	Deckvest VITO 170N	1200g (2lb 6oz)
54	Deckvest VITO 275N	1460g (3lbs 2oz)
60	Deckvest 6D 170N	1300g (2lb 9oz)
63	Deckvest 6D 275N	1600g (3lb 5oz)
65	Deckvest LITE	860g (1lb 14.3oz)
66	Deckvest LITE+	860g (1lb 14.3oz)
	Deckvest LITE USCG	850g (1lb 8oz)
66	Deckvest CENTO	720g (1lb 9.4oz)
69	WING	470g (1lb 0.6oz)
69	FOIL	470g (1lb 0.6oz)
70	ALTO Belt Pack	376g (13.3oz)
72	Aero Pro	730g (1lb 9.7oz)
72	Back Protector	264g (9.3oz)
74	DURO SOLAS	2002g (4lb 6.6oz)
79	DURO+	950g (2lb 1.5oz)
81	DURO 170N	950g (2lb 1.5oz)
81	DURO 275N	1250g (2lb 12.1oz)
82	Lume-On™	14g (0.5oz)
82	Pylon™ Light	37g (1.3oz)
84	Safety Lines: DW-STR/03/C	565g (19.93oz)
84	Safety Lines: DW-STR/02E/C	367g (12.95oz)
84	Safety Lines: DW-STR/2LE/C	245g (8.64oz)
84	Safety Lines: DW-STR/3L/C	414g (14.60oz)
86	Chest Pack	83g (2.9oz)
86	Belt Pack	80g (2.8oz)
86	Side Pack (including bottle)	160g (5.6oz)
86	Tool Pack	440g (15.5oz)
89	Mast Pro	445g (15.6oz)
87	Deck Pro	581g (1lb 4.5oz)

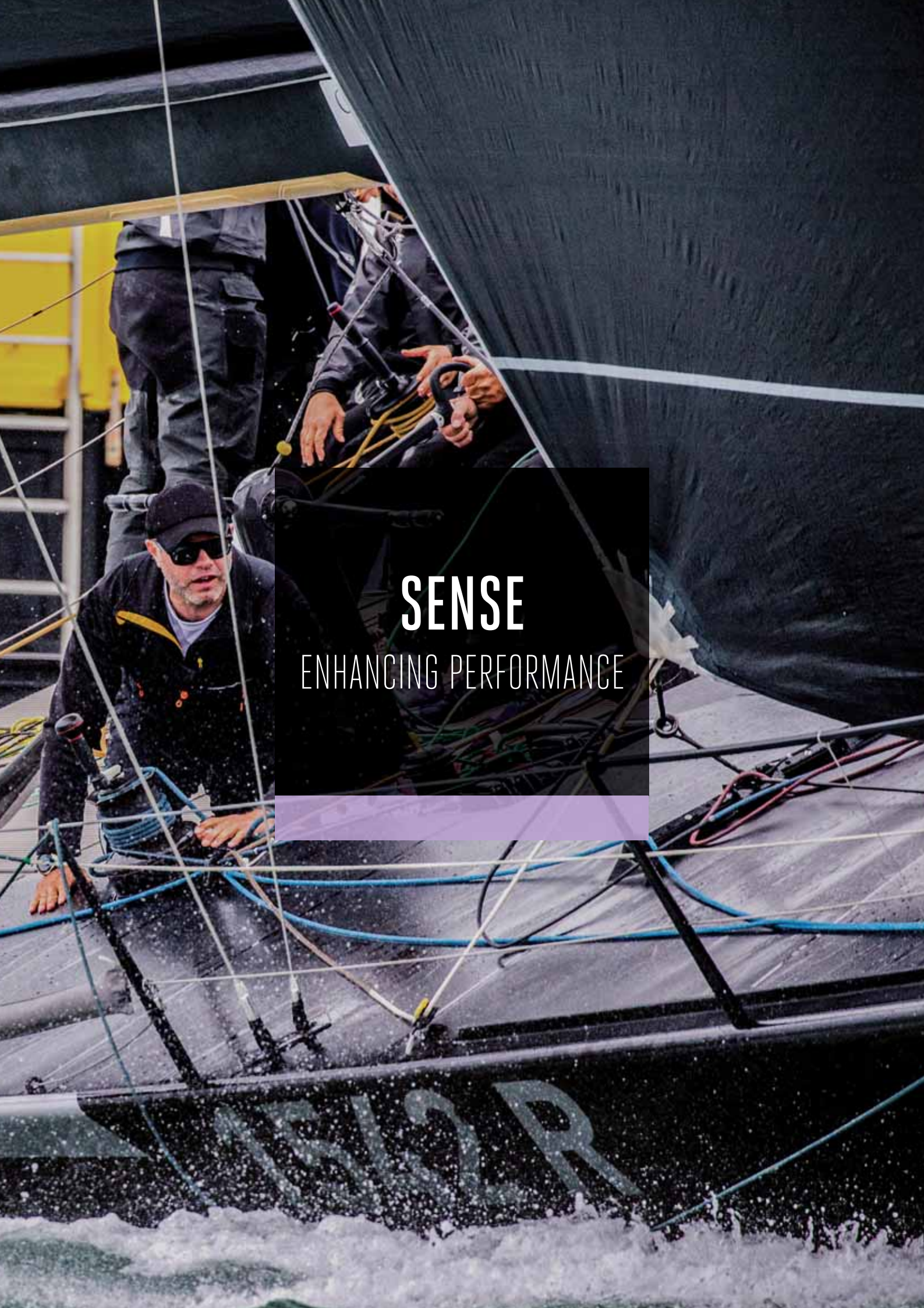

SENSE

ENHANCING PERFORMANCE

SENSE LOAD CELLS MOBILE ZUGLAST MESSUNG

LWS works with Load-Sense W

Load-Sense D

Load-Sense W

5 Tonne Loop
ZS-LOOP/5

Die einfachen Anschlagspunkte ermöglichen eine schnelle Verbindung in vielfältigen Anwendungsfällen zur mobilen Messung von Zuglasten

Lasten bis zu 20000kg (44092lbs)

PRODUKTINFORMATION

Die tatsächlichen Zuglasten weichen häufig stark von der berechneten Last ab.

Unser Sortiment an Load Cells bietet die Möglichkeit, schnell und einfach die tatsächlich angelegte Zuglast zu bestätigen und entsprechend die Decksausrüstung, Leinen, Segel und den Segeltrimm auszuwählen.

Ultrakompakte Konstruktion zum schnellen Anschlag zwischen zwei beliebigen Lastpunkten von Faserleinen oder

Hardware

Echtzeitmessung der ‘tatsächlichen Last‘ und ‘Höchstlast’ mit Verlaufsgrafi

Die Messwerte werden entweder auf einem farbigen OLED-Display angezeigt oder über die neueste WiFi Verbindung LE Technologie auf die „SENSE APP“

eines Mobilgeräts wie Smartphone, Tablet oder PC übermittelt.

Die gemessene Höchstlast wird sowohl während als auch nach dem Messzeitraum gespeichert

Gesamtgenauigkeit 0,2 % über die gesamte Messskala

Schutzklasse IP 67 - Schutz gegen zeitweiliges Untertauchen

Auf Wunsch mit bis zu 50 Tonnen Last erhältlich

Befestigungsschlaufen, ZS-LOOP/5 und ZS-LOOP/10 erhältlich

Arbeitet mit den kostenlosen SENSE Apps LW-Sense und LD-Sense, siehe Seite 88

Nehmen Sie mit uns Kontakt auf, um Ihre persönlichen Anforderungen zu besprechen: spt@spinlock.co.uk

Modell	Beschreibung
LDS/5	Load Sense D - Digital Sense mit OLED Display, Lasten bis max. 5t
LDS/10	Load Sense D - Digital Sense mit OLED Display, Lasten bis max. 10t
LDS/20	Load Sense D - Digital Sense mit OLED Display, Lasten bis max. 20t
LWS/5	Load Sense W - Drahtlos mit Bluetooth Verbindung, Lasten bis max. 5t (ohne Display)
LWS/10	Load Sense W - Drahtlos mit Bluetooth Verbindung, Lasten bis max. 10t (ohne Display)
ZS-LOOP/5	5 Tonne Loop
ZS-LOOP/10	10 Tonne Loop

DONGFENG
DONGFENG

spinlock
Sense App
AUTO POWER ON/OFF
LW-sense ST

RIG SENSE RIGGSPANNUNGS-MESSGERÄT FÜR SEIL UND DRAHT Ø VON 2-5MM & 5-8MM

1.

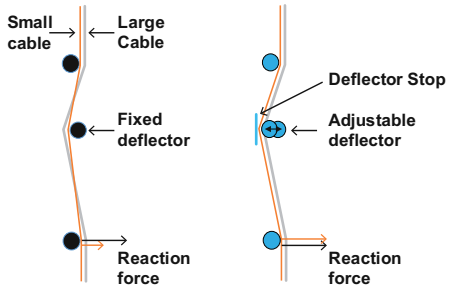

LOOS GAUGE RIG-SENSE

Rig-Sense von Spinlock ist ein Rigg-Spannungs Messgerät, zum Messen der Spannungen des stehenden Guts aus Draht oder Tauwerk auf Schiffen. Wantenspannungsmessgeräte arbeiten grundsätzlich auf dem gleichen Prinzip; die Wanten zwischen drei Punkten werden gebogen und die anliegende Kraft wird an einem Punkt gemessen durch:

- Mechanisch über einer Feder

- Elektronisch die Spannung

Der Ring Sense beruht auf dem Prinzip der mechanischen Spannungsmessung, ähnlich wie andere, verfügbare Messgeräte. Jedoch mit 4 wesentlichen Hauptmerkmalen die für eine korrekte Messung entscheidend sind

2.

1. EINSTELLBARER WANTENDEFLEOKTOR

Rig - Sense verwendet einen einstellbaren Wantendeflektor für eine gleiche Auslenkung aller Wanten. Dadurch verändern sich bei unterschiedlichen Wantenstärken die Werte nicht

Andere Wantenspannungsmessgeräte haben einen fixen Deflektor. Dies bedeutet, dass stärkere Wantendurchmesser eine größere Auslenkung haben als schwächere. Dadurch verändert sich das Ergebnis bei unterschiedlichen Wantendurchmesser

2. MESSUNG IN KG

Die Rig - Sense Skala zeigt den tatsächlichen Wert an. Dadurch ist keine seperate Umrechnung der abgelesenen Werte notwendig

Die Wantenstärken nutzen die ganze Skala und ist für zoll oder metrischem Draht geeignet sowie für Wantenmaterial aus Faserverbund oder Seil

3.

3. PROFILIERTER DEFLEKTOR AUS EDELSTAHL

Rig - Sense verwendet einen Edelstahl Deflektor mit großem Radius, dessen Form die natürlichen Biegung der Wanten folgt. Dies verhindert Differenzen in der Biegesteifigkeit und garantiert eine exakte Widerholgenauigkeit der Spannungsmessung bei verschieden Durchmesser und Materialien.

Eine breite Auflagefläche der Wanten auf hartem Oberflächenmaterial verhindert Punktbelastung und führt zu konstanten, wiederholbaren Ergebnissen.

4.

4. GFK BLATTFEDER

Rig - Sense verwendet eine GFK Blattfeder mit folgenden Vorteilen:

- Hohe Präzision der Federkraft

- Kompaktes, leichtes Design ermöglicht eine schlanke Bauform

- Keine Überdehnung möglich

- Kalibrierung während der Montage

- Keine Korrosion

RIG SENSE RIGGSPANNUNGS-MESSGERÄT FÜR SEIL UND DRAHT Ø VON 2-5MM & 5-8MM

PRODUKTINFORMATION

Riggspannungs-Messgerät zum regelmäßigen Überprüfen und korrekten Einstellen der korrekten Riggspannung in der Regattavorbereitung

Geeignet für Seil- und Kabel Ø von 2-5mm und 5-8mm

Lineare Skala mit Spannungsanzeige

Kalibrierte Blattfeder aus Verbundwerkstoff

Kontaktpunkte aus rostfreiem Edelstahl

Ergonomisches und robustes Gehäuse

Kompakte Größe, strapazierfähig und leicht

Bequem mit einer Hand zu bedienen

Tragetasche im Lieferumfang enthalten

Modell	Beschreibung
RGS/0205	Rig Sense für Ø 2-5mm Draht/ Faserverbundstoff
RGS/0508	Rig Sense für Ø 5-8mm Draht/ Faserverbundstoff

SAIL-SENSE SAIL MONITORING & MANAGEMENT

Der innovative Sail-Sense ist ein kleiner, leichter Sensor, der auf das Segel befestigt wird, um die äußeren Einflussfaktoren auf das Segel zu messen und zu speichern. Durch den Sail-Sense Sensor und die Sail-Sense App wird das Segel-Management verbessert und die äußeren Einflussfaktoren erstmals graphisch in einer App dargestellt. Der Sail-Sense Sensor misst wichtige Daten wie UV-Einstrahlung, Einsatzzeit, einwirkende G-Kräfte und Killen der Segel. Segelspezifische Angaben wie Hersteller, Modell, Herstellungsdatum, Abmessungen und Materialien werden in einem Segel Pass gespeichert. Der Sensor verbindet sich über Bluetooth mit der Sail-Sense App, um die erfassten Daten für die Analyse und Auswertung zu übermitteln. Die ausgewerteten Daten werden übersichtlich graphisch in der App dargestellt. Mit Hilfe der Suchfunktion ist die Ortung der letzten Position des Segels möglich.

PRODUKTINFORMATION

Geringe Größe und Gewicht
Lückenlose und fehlerfreie Datenaufzeichnung über die gesamte Lebensdauer eines Segels
Überwachen Sie den "Health Score" jedes verwendeten Segels
Sehen Sie, wie, wann und wo ein Segel benutzt wurde
Echtzeitüberwachung durch den Live Modus: Liefert Informationen über die Häufigkeit der Segelbenutzung und den Segelverschleiß
Misst die Segelstunden, UV Einwirkung und Segelprofiltiefe
App (iOS und Android) verfügbar. Sail-Sense-Benutzer können alle aufgezeichneten Daten protokollieren, aufzeichnen, überprüfen und exportieren

TECHNICHE EIGENSCHAFTEN

Montage an das Segel durch kleben oder nähen
Nachträglich durch den Segelmacher oder durch Selbstmontage anzubringen
Batterielebensdauer: Jahre abhängig von der Benutzung
Textilfaseruntersuchung der UV Einwirkung und Bewegung durch die Universität Southampton

VORTEILE

Zeichnen Sie den Segelzustand genau auf und überwachen Sie die Verschlechterung
Identifizierung des Zeitpunktes der zunehmende Verschlechterung des Segelzustandes
Optimieren und verschlanken der Segelgarderobe
Sinnvolle und hilfreiche Trainingsunterstützung
Kostenlose App (iOS and Android)

	GERÄT AKTIVIERT	PERFORMANCE ABONNEMENT AKTIVIERT	
		DATA MODE	RACE MODE
SEGEL NAME	✓	✓	✓
HERSTELLUNGSDATUM	✓	✓	✓
SEGEL MATERIAL	✓	✓	✓
SEGEL STANDORT	✓	✓	✓
EINSATZ IN STUNDEN	✓	✓	✓
UV EINSTRAHLUNG	×	✓	✓
ZEIT ÜBER 85 °	×	✓	✓
KILLEN	×	✓	✓
ANZAHL WENDEN	×	✓	✓
ECHTZEIT ÜBERTRAGUNG	×	×	✓
	NACH DER GERÄTE AKTIVIERUNG	EIN ZUSÄTZLICHES ABONNEMENT BIETET 5 JAHRE BATTERIELEBENSZEIT	AKTIVIERUNG DER RACE MODE EINSTELLUNG ZUM KONSTANTEN DATENEMPFANG VERKÜRZT DIE BATTERIELEBENSZEIT

Per Annum (inc VAT)	Product Lifetime (inc VAT)
£25 €30 $30	£100 €120 $120

Modell	Beschreibung
SSD/A	Sail-Sense Device

ERWERB DES SAIL-SENSE

BRINGEN SIE DEN SAIL SENSE AM SEGEL AN

ERSTELLEN SIE EINEN NEUEN ACCOUNT IN DER APP ODER ONLINE (FALLS NOTWENDIG)

AKTIVIEREN SIE DAS GERÄT IN DER APP

ABONEMMENT FÜR ZUSÄTZLICHE FUNKTIONEN HINZUFÜGEN

GERÄTEZUGRIFFSDATEN

VERWALTEN DES ABONEMMENTS ÜBER ONLINEZUGANG

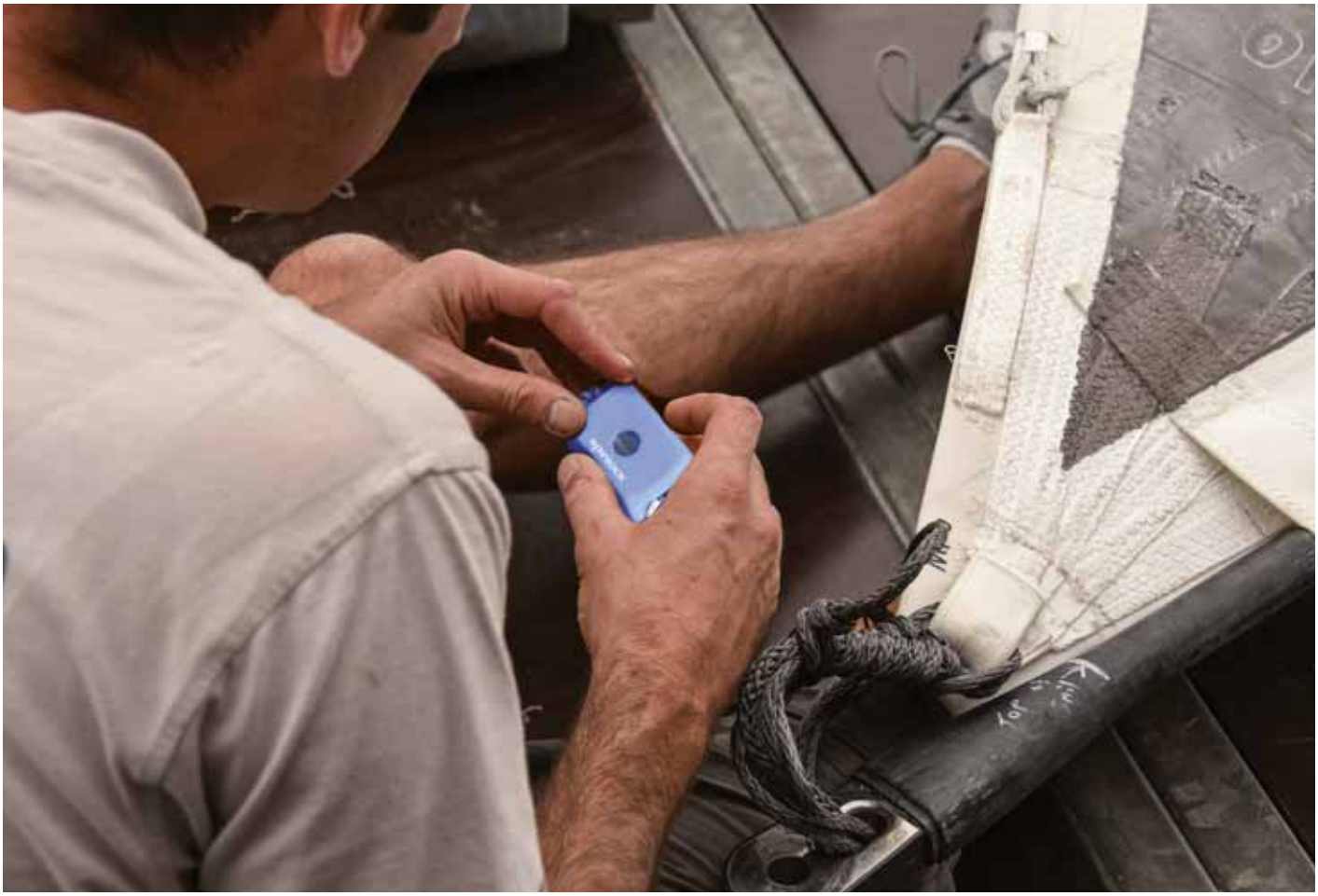

SPINLOCK SENSE APPS

Die Sense-Apps ermöglicht dem Benutzer, alle Daten seiner Spinlock Sense Geräte zu speichern und zu verwalten: Rig-Sense, Load-Sense W & Load-Sense D sowie der neue Sail-Sense - kraftvolle Analyse in der entsprechenden App. Effiziente Verwaltung der gespeicherten und analysierten Daten Ihrer Sense Geräte aus einer App

Laden Sie die 4 Spinlock Apps im Apple App-Store oder Google Play runter. Sie finden auch einen Link auf der Spinlock Webseite.

GET IT ON Google Play Download on the App Store

RIG-SENSE APP

Die Anwendung des Spinlock Rig-Sense ermöglicht Ihnen Daten oder spezifische Einstellungen zu speichern, um wiederholt Race Einstellungen bei unterschiedlichen Bedingungen abzurufen. 50 vorprogrammierte Trimm-Anleitungen ermöglichen dem Benutzer, leicht existierende Einstellungen verschiedener Klassen ausdrucken oder eigene Tabellen mit Einstellungen zu erstellen. Benutzer können auch Bilder hinzufügen und die Daten für spätere Analysen exportieren.

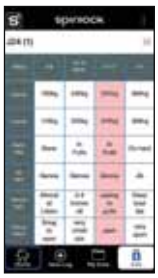

LOAD-SENSE W APP

Verwaltet den Load-Sense W (Wireless) mittels einer Bluetooth LE Verbindung und zeigt und speichert Daten. Ermöglicht das Speichern der angewendeten Details, Geolokalisierung, der Testbedingungen, Bilder und ermöglicht Daten zu teilen und für spätere Analysen zu exportieren.

LOAD-SENSE D APP

Verwaltet den Load-Sense D über ein OLED Display. Speichert Daten der Sitzung, wie Anwendungsdetails, Testbedingungen, Bilder und ermöglicht Daten zu teilen und für spätere Analysen zu exportieren.

SAIL-SENSE APP

Der Sail-Sense Sensor wird dauerhaft am Segel befestigt und misst wichtige Daten wie UV Einstrahlung, Einsatzzeit, G-Kräfte und Killen der Segel.

Mit dem am Segel befestigten Sail-Sense wird ein spezifischer Segel Pass erstellt auf dem Hersteller, Modell, Herstellungsdatum, Abmessungen und Materialien gespeichert werden. Sail - Sense ermöglicht auch die Suche nach einem Segel, durch die Lokalisierung des Standort in Echtzeit und der Historie.

Der Sensor verbindet sich über Bluetooth mit der Sail-Sense App auf Ihrem Mobiltelefon oder Tablet um die erfassten Daten zur Analyse und Auswertung zu übermitteln.
Die Ergebnisse werden in der App graphisch anzuzeigen. Jeder Sail - Sense Code ermöglicht mehrere Segel zu verwalten, über eine Einheit können mehrere Anwender die lebenslange Historie eines Segels verwalten.

Der Sail-Sense Sensor wird bei Herstellung an das neue Segel oder Gebrauchtsegel angenäht. Bei Bewegung wacht der Sail - Sense auf und speichert umgehend UV Einstrahlung, G- Kräfte und Killen des Segels.

Durch den digitalen Vergleich der Daten mit der Datenbank des Institut für Segelmaterialien an der Southampton Universität wird aus den Sail-Sense Informationen über Segelfasern, der Konstruktion, Bewegung und der UV Strahlung der Gesundheitszustand Ihres Segels erstellt.

Sail - Sense Benutzer können die gespeicherten Daten des Sail - Sense Sensors an einem Segel auslesen, speichern, wiederholt ansehen und exportieren. Die Sail - Sense APP ist Schnittstelle zwischen Sensor und Benutzer und stellt die ausgewerteten Daten übersichtlich graphisch auf dem Displays. Benutzer können Ihr Abonnement und Daten durch die App verwalten.

- Sail-Sense App zeigt den Ort des Segels an und misst, Killen, Betriebstunden und UV Einstrahlung

- Erstellt einen einzigartigen Pass für die Identifizierung Ihres Segels; Hersteller, Modell, Typ, Abmessungen und Material

- Ermöglicht das Segel zu suchen, verfolgen und lokalisieren

- Den Zustand des Segels genau aufzuzeichnen, die Abnutzung festzustellen und den Gesundheitszustand jedes verwendeten Segels zu beobachten

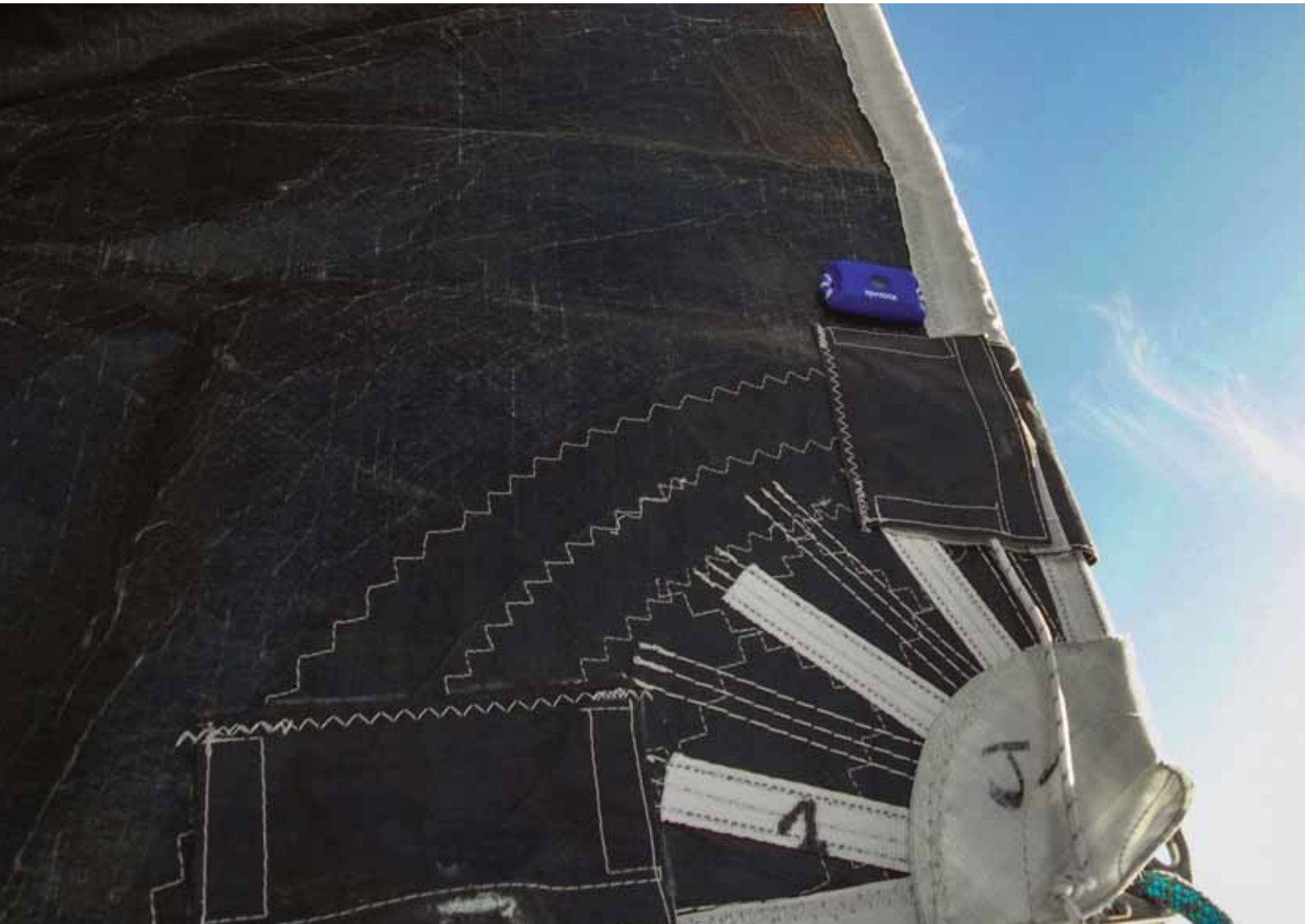

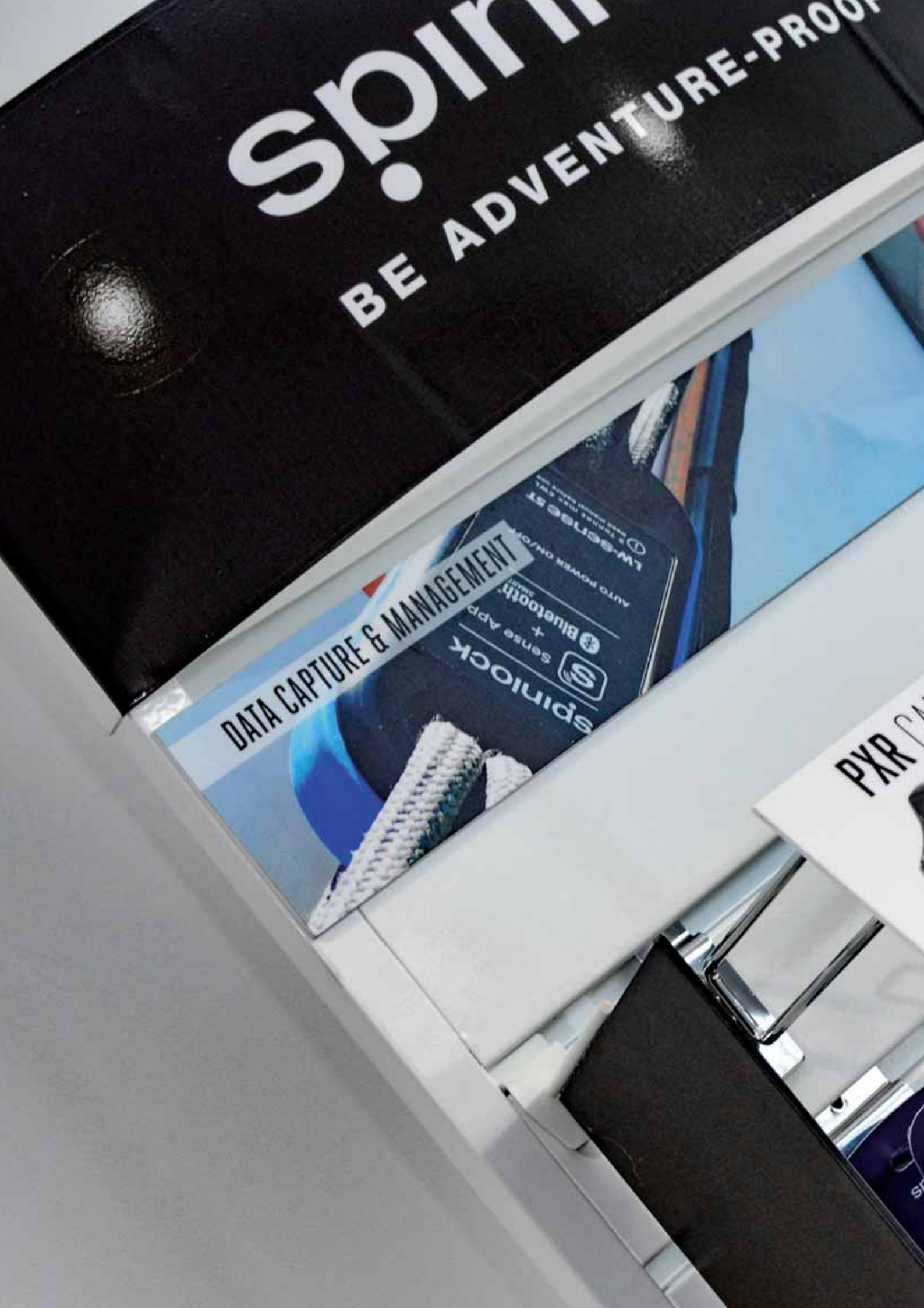
spiri
BE ADVENTURE-PROOF
DATA CAPTURE & MANAGEMENT
spiniock
Sense App
+
Bluetooth
LW-sense ST
AUTO POWER ON/OFF
PXR

MARKETING
MATERIALS

A GUIDE TO SPINLOCK RESOURCES AVAILABLE TO YOU

Zur optimalen Präsentation unseres wachsenden Warensortiments bieten wir eine große Auswahl an Displays für Ihren Fachhandel und Messeauftritten. Seit 2018 bieten wir ein neues Display Konzept für die Rettungswesten an. Die Deckvest Displays sind in Modulen für eine dem

Sortiment und Ladengröße angepassten Warenpräsentation zu garantieren. Die Displays können mit einer breiten Auswahl an Postern und Graphiken bestückt werden. Sprechen Sie uns an um die individuellen Wünsche für Ihre Wareneinrichtung zu besprechen.

MEDIA PORTAL

Online-Portal für alle Ressourcen und technischen Support des Spinlock-Teams, einschließlich; Bilder, Videos, Social Media-Inhalte, Verkaufsstellen, Broschüren, Logos, Schulungen, Gewichte und Pressemitteilungen - spinlock.co.uk/portal

PRO SUPPORT

Technischer Online-Support vom Spinlock-Team - prosupport@spinlock.co.uk

CAD LIBRARY

Technische Dateien, einschließlich Drill-Anleitungen und CAD-Dateien, können in der Cad-Bibliothek unter spinlock.co.uk/cadlibrary werden

PROTECT GRAPHIKEN & POSTER FÜR DEN FACHHANDEL

RET-DVR/GRAPHIC
Deckvest 6D & LITE
Fachhandel Graphik

RET-PFDW/GRAPHIC
WING
Fachhandel Graphik

RET-DV/GRAPHIC
Deckvest 6D
Fachhandel Graphik

RET-PFDF/GRAPHIC
FOIL
Fachhandel Graphik

RET-DVL/GRAPHIC
Deckvest LITE
Fachhandel Graphik

RET-DVC/GRAPHIC
Deckvest CENTO
Fachhandel Graphik

Beispiele von Postern, Aufstellern, Fenstergraphiken animierten GIF sowie Onlinebannern und Bildern für Newsletter finden Sie Online im Spinlock Portal.

Für Ihre individuelle Gestaltung der Graphiken etc. kontaktieren Sie die Peter Frisch GmbH oder Spinlock direkt.

Zusätzliche Arme um die Anzahl der Produkte zu vergrößern

PROTECT DISPLAY FÜR DEN HANDEL
RET-DW15

H-180CM
B-50CM
T-40CM

Drahtrahmen zur Produktpräsentation

PROTECT DISPLAY FÜR DEN HANDEL - GROSS
RET-DWL15

H-180CM
B-125CM
T-40CM

Erweiterbar um zusätzliche Arme zur optimalen Produktpräsentation abhängig vom Platz

PROTECT DISPLAY FÜR DEN HANDEL - EXTRAGROSS
RET-DWXL15

H-180CM
B-158CM
T-40CM

Drahtrahmen, Seitenarme, Bügel und Graphiken nicht inklusive, siehe Details unten

ZUBEHÖR

1x Graphik Ständer

Seitenarm
3M015TW

Seitenarm & kurzer Bügel
3M010TW

Seitenarm & kurzer Bügel doppelt
3M0117W

Seitenarm & langer Bügel
3M012TW

Seitenarm & langer Bügel doppelt
3M013TW

Model	Beschreibung
RET-DW15	PROTECT Fachhandel Display
RET-DWL15	PROTECT Fachhandel Display groß
RET-DWXL15	PROTECT Fachhandel Display extra groß
PTO148	Headercard
3M015TW	Seitenarm
3M010TW	Seitenarm & kurzer Bügel
3M0117W	Seitenarm & kurzer Bügel doppelt
3M012TW	Seitenarm & langer Bügel
3M013TW	Seitenarm & langer Bügel doppelt

Zusätzlich zu den oben genannten Einheiten, sind folgende Drahtrahmen für die Produkte der Protect Serie verfügbar

3M014TW	Drahtrahmen
RET-DW/FRAMEDV	Deckvest 6D Rahmen
RETDW/FRAMEDVL	Deckvest LITE Rahmen
RET-DW/FRAMEFOIL	FOIL Rahmen
RET-DW/FRAMEWING	WING Rahmen
RET-DW/FRAMECENTO	Deckvest CENTO Rahmen
RET-DW/FRAMEMPH	Display für Mast Pro Klettergurt
RET-DW/FRAMESFL	Display für Sicherheitsleinen
RET-DW/FRAMEKNEE	Display für Knieschützer

CONTROL & PROTECT DISPLAYS & RETAIL SHELVES

PRODUCT WIRE FRAME DISPLAYS FOR SHOP WALLS

(Mounts to slat or peg wall)

RET-DW/FRAMEDV	£50
RET-DW/FRAME/DVL	£50
RET-DW/FRAMEFOIL	£50
RET-DW/FRAMEWING	£50

HOCHLAST REGALVERLÄNGERUNG

RET-SHELFHL08 £60.00

AKTIVES REGALDISPLAY

(PXR, XAS & XTS inklusive)

RET-SHELF14 £40.00

AKTIVES PXR REGALDISPLAY

RET-SHELFPXR06 £20.00

LAMELLENWAND DISPLAY

RET-W ALL0 4 £40.00

LAMELLENWAND DISPLAY MIT REGAL

RET-COMB04 £80.00

IDEEN FÜR DEN FACHHANDEL

Neues Fachhandels Gondeldisplay

Das 4-fach Gondeldisplay überzeugt durch eine klare und übersichtliche Präsentation der Spinlock Produkte. Zur Ausnutzung des Platzes können sowohl die Deckware als auch Hardware Produkte gemeinsam in dem Display präsentiert werden.

Die Stellfläche des Displays beträgt 1200mm², mit einer Höhe von 1.300mm sowie der Option eine zusätzliche Puppe auf das Display zu stellen für erhöhte Sichtbarkeit im Fachhandel.

Kontaktieren Sie die Peter Frisch GmbH oder Spinlock direkt.

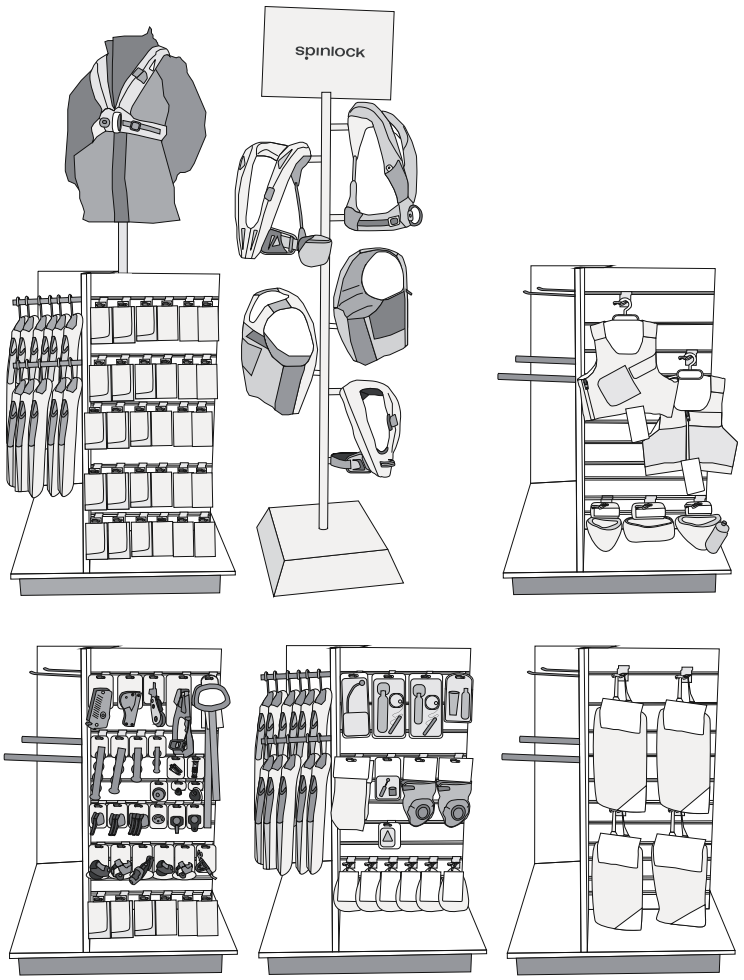

PORTAL IMAGES USED REGULARLY

PORTAL: UPDATED FOR 2021

spinlock

PORTAL

- IMAGES
- VIDEOS
- SOCIAL MEDIA CONTENT
- DOCUMENTS
- LOGOS
- TRAINING
- PRODUCT WEIGHTS
- POINT OF SALE

hello@retailplus.co.uk

Log Out

SOCIAL MEDIA

Category: All

All
Control
Protect
Sense

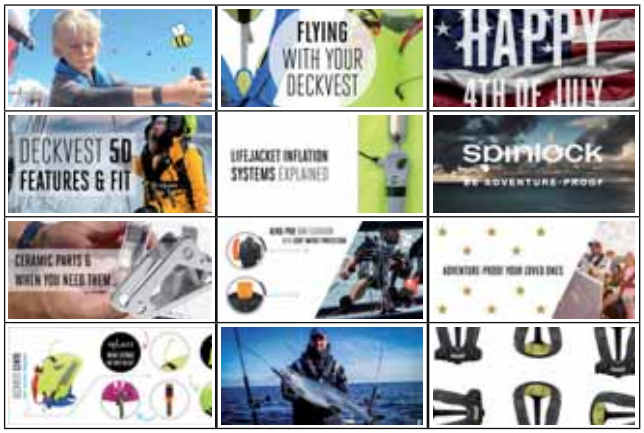

Select all | Download Selected

RECENT UPLOADS

The Spinlock Portal is for the use of the marine trade for information not available on our main website

CONTROL, PROTECT and SENSE categories re-ordered and updated

ALTO Orange and Atoll Blue images on Portal with a rear shot of the usage print and 'pull to inflate' print

Deckvest 6D images in Black/Grey are on the Portal

spinlock

PORTAL

- IMAGES
- VIDEOS
- SOCIAL MEDIA CONTENT
- DOCUMENTS
- LOGOS
- TRAINING
- PRODUCT WEIGHTS
- POINT OF SALE

hello@retailplus.co.uk

Log Out

IMAGES

Category: All

All
Control
Protect
Sense

Select all | Download Selected

RECENT UPLOADS

The Spinlock Portal is for the use of the marine trade for information not available on our main website

CONTROL, PROTECT and SENSE categories re-ordered and updated

ALTO Orange and Atoll Blue images on Portal with a rear shot of the usage print and 'pull to inflate' print

Deckvest 6D images in Black/Grey are on the Portal

spinlock

PORTAL

- IMAGES
- VIDEOS
- SOCIAL MEDIA CONTENT
- DOCUMENTS
- LOGOS
- TRAINING
- PRODUCT WEIGHTS
- POINT OF SALE

hello@retailplus.co.uk

Log Out

ACCESS EVERYTHING YOU NEED FROM SPINLOCK

POINT OF SALE	
BROCHURES	
LOGOS	
TRAINING	
WEIGHTS	
PRESS RELEASES	

Select all | Download Selected

RECENT UPLOADS

The Spinlock Portal is for the use of the marine trade for information not available on our main website

CONTROL, PROTECT and SENSE categories re-ordered and updated

ALTO Orange and Atoll Blue images on Portal with a rear shot of the usage print and 'pull to inflate' print

Deckvest 6D images in Black/Grey are on the Portal

spinlock

PORTAL

- IMAGES
- VIDEOS
- SOCIAL MEDIA CONTENT
- DOCUMENTS
- LOGOS
- TRAINING
- PRODUCT WEIGHTS
- POINT OF SALE

hello@retailplus.co.uk

Log Out

VIDEOS

Category: All

All
Control
Protect
Sense

Deckvest VITO: Adjusting size	Rearming repacking	EAC Carbon explained
Ceramic parts explained	Servicing XCS Clutch	DURO+ features & fit
MOB1 features & fitting	Deckvest VITO features & fit	DURO SOLAS features & fit
Rig-Sense	Deckvest 6D features & fit	DURO features & fit

Select all | Download Selected

RECENT UPLOADS

The Spinlock Portal is for the use of the marine trade for information not available on our main website

CONTROL, PROTECT and SENSE categories re-ordered and updated

ALTO Orange and Atoll Blue images on Portal with a rear shot of the usage print and 'pull to inflate' print

Deckvest 6D images in Black/Grey are on the Portal

POINT OF SALE UPDATE

AUFKLEBER FÜR RÜCKWÄNDE

RET-WALL STKR

Spinlock Logo Aufkleber. Aktualisieren Sie ältere Displays mit der neuen, schwarzen Version „Spinlock -Be Adventure-Proof“. Dieser aktualisiert und frischt Ihre Displays im Geschäft auf.

ALTO DISPLAY

RET-ALTO

Freistehendes oder Wand- montierbares Alto-Display mit Top-Grafik. Hält 8 verpackte Alto-Produkte auf handelsüblichen Heringen. Kommt mit Heringen.

VERTIKALE STREIFENGRAFIK

RET-VLOGO

Eine vertikale Streifengrafik, mit der die Spinlock-Sortimente im Einzelhandel klar definiert werden können.

TILLER EXTENSION SAMPLE CARD

RET-TILLER

Hängende Kartengrafik mit angebrachten Pinnenröhrchen, die die Farbe und das Finish des Sortiments demonstrieren.

CATEGORY HEADINGS

RET-WALLHEADER/CONROL
RET-WALLHEADERPROTECT
RET-WALLHEADERSENSE

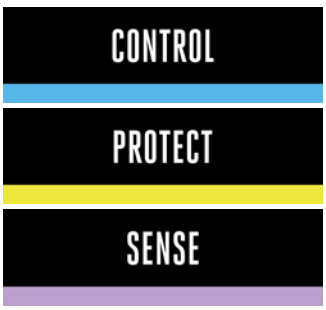

STREIFENGRAFIKEN

RET-STRIP
CONTROL PROTECT OR SENSE

Eine Reihe von Streifengrafiken, die zwischen der Standardlamellenwand platziert werden kann. Diese Grafiken heben und frischen das Display auf. Eine Auswahl an Bildern aus der Produktreihe CONTROL, PROTECT und SENSE sind verfügbar.

PRODUKTBÜGEL MIT GRAFIKEN

RET-HANGER GRAPHIC
CONTROL PROTECT OR SENSE

Diese Produktbügel sind in 6er-Packs erhältlich und verfügen über eine Grafikkarte mit Produktinformationen und Support. 6 Produktbügel mit 6 Grafiken im Sortiment von CONTROL und PROTECT.

GER